ARTIS

RUBINETTERIE

Made in Italy

ARTIS

RUBINETTERIE

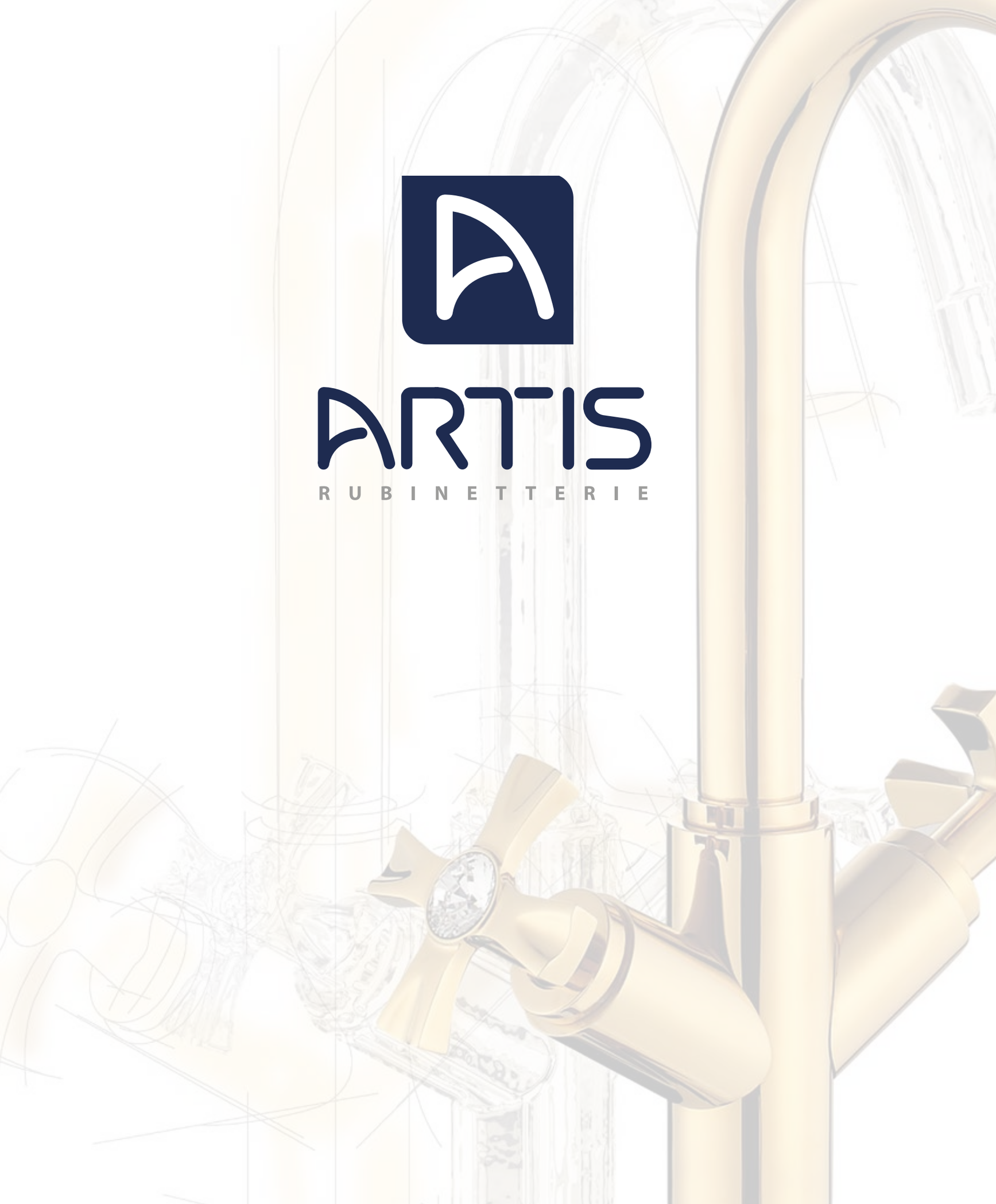

Artis & Progetti tecnologia in movimento

Nuove tecnologie ci permettono di proporre nuove ed entusiasmanti "oggetti d'arredo".
Una produzione attenta nella scelta dei materiali, la loro durevolezza ed ergonomicità fanno dei proodotti Artis da quattro decenni la gamma più completa per scegliere la soluzione ideale per ogni arredo.
Ricerca del Design abbinato a finiture accurate si fondono nei nostri prodotti, non dimenticando che il tempo gioca a nostro favore.
Collaudi e testing di tenuta aggiungono assieme alla facile manutenzione, una pregievole e ottima durata nel tempo.
Scegliere un prodotto Artis aggiungerà valore alla vostra casa.

Qualità nei materiali
Quality of materials

Ricerca del Design
Design research

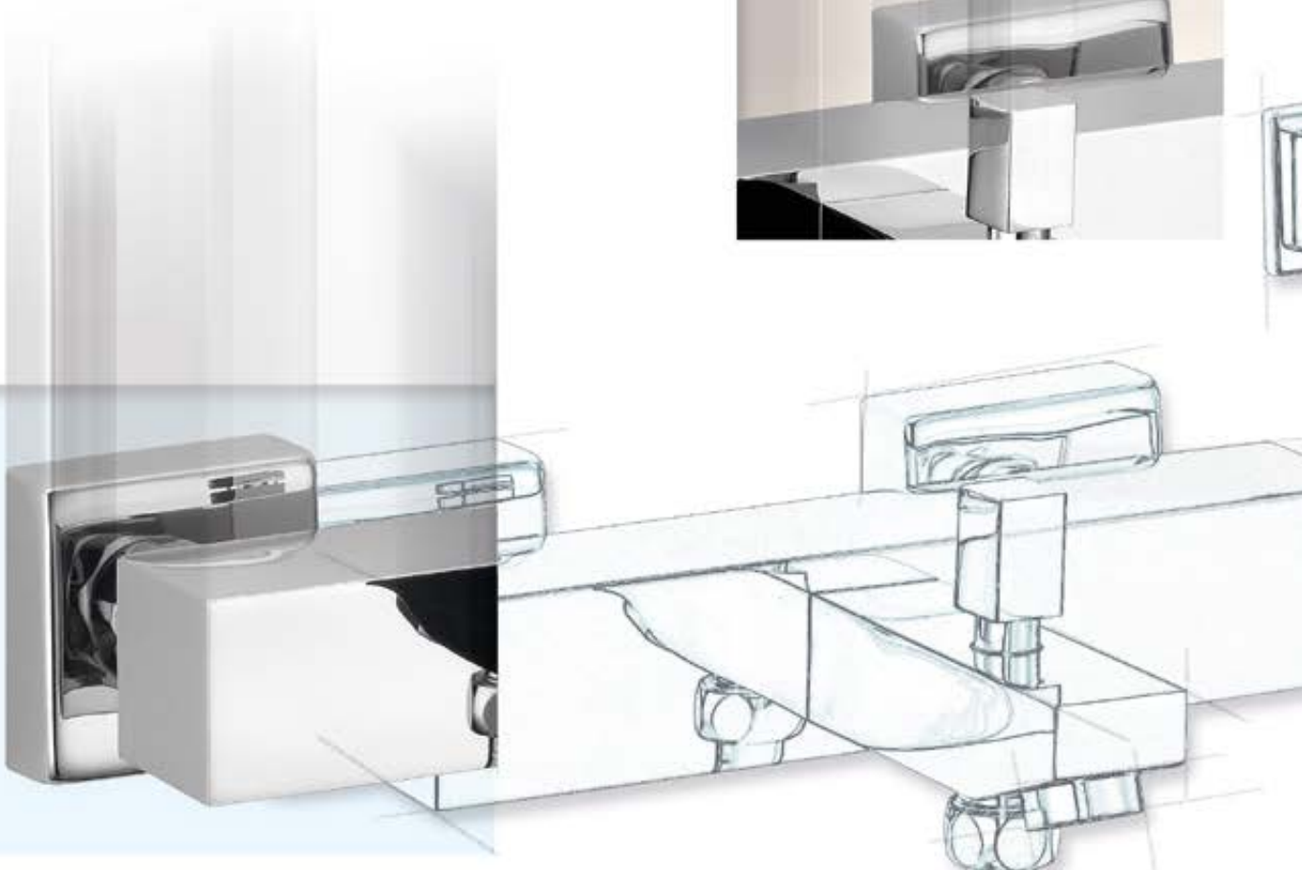

Prezzi accessibili
Excellent quality price

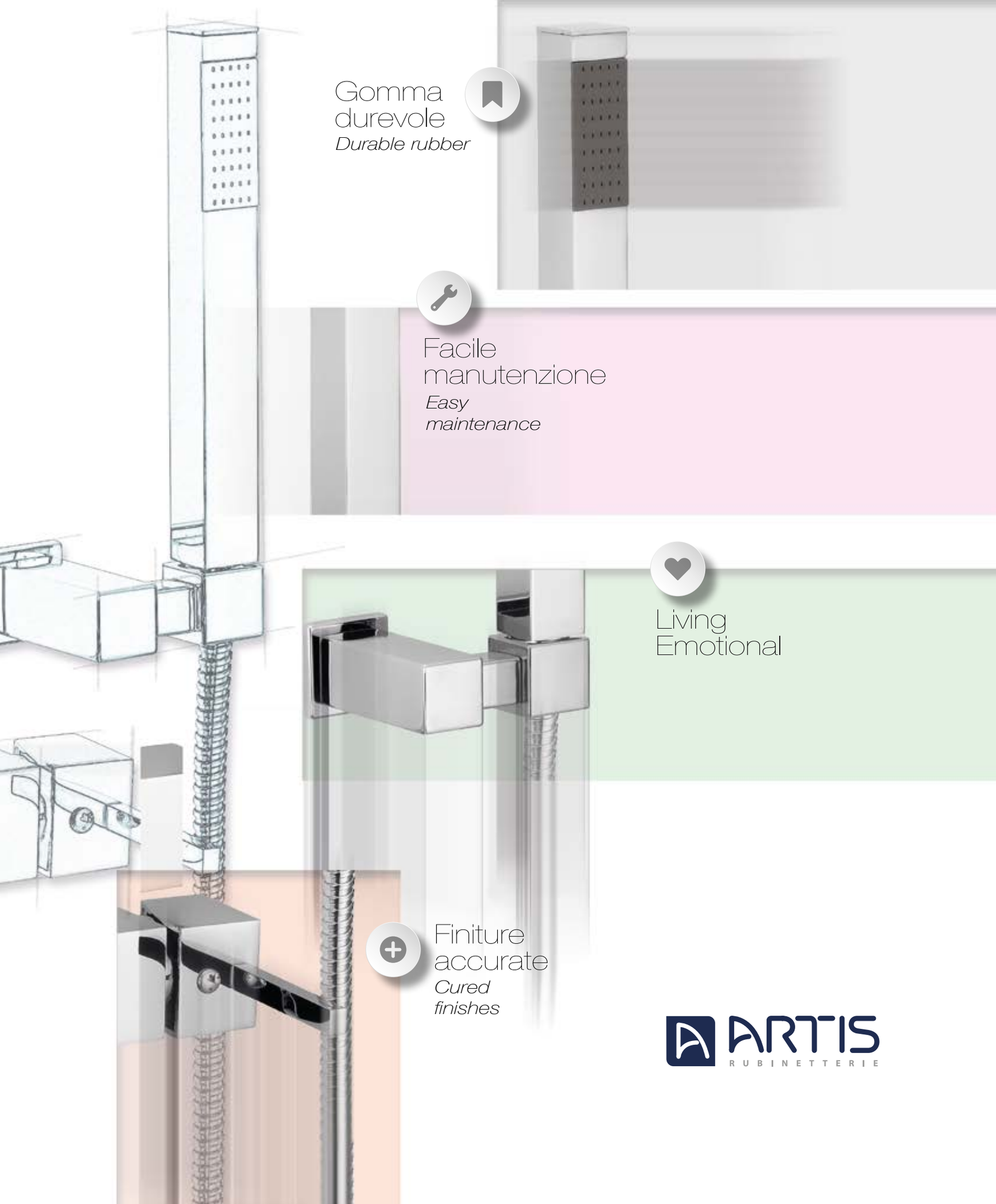

Gomma
durevole
Durable rubber

Facile
manutenzione
Easy
maintenance

Living
Emotional

Finiture
accurate
Cured
finishes

ARTIS
RUBINETTERIE

Artis & vera esperienza applicata

Real experience applied

Da due generazioni Artis offre la sua esperienza esplorando nuove tendenze nella produzione Idrosanitaria. Nel 1960 nasce il nostro impulso creativo che negli anni aumenta e sente l'esigenza di nuove collaborazioni anche all'estero. La forza e l'esperienza ci ha resi consapevoli che ogni nostro prodotto gioca un ruolo fondamentale nell'arredo della vostra casa.
Oggi vantiamo il consenso dei nostri numerosi clienti, vero impulso per la nostra Azienda a spingerci verso nuove dinamiche proposte dedicate ai nostri prodotti.

ARTIS
RUBINETTERIE

Index

Top	11
Prestige	15
MiniSilver	21
Gold	27
Silver	33
Quadra	37
StiloMix	43
MiniStilo	49
Indy	55
Epoca	59
Mito	65
Europa	69
Punta	75
Luna	79
Croce	85
Termostatici coassiali	91
Termostatici collection	97
Programma	101
Cucina	105
Colonne	117
Saliscendi	131
Docce	139
Shut Off	144
Soffioni	147
Bracci	151
Supporti	155
Flessibili	161
Dobidos	164
Cartucce	167
Certificazioni	174
Informazioni	177

1960
Artis
vera esperienza
&
applicata
Real experience applied
Dal 1960 scorre il design Artis.
Living quality resta il nostro punto di forza.
Prodotti e tecnologie destinate a durare nel tempo,
per dare un valore aggiunto alla vostra casa.
Una scelta completa di miscelatori termostatici sempre
con design contemporaneo, capace di dare risalto ad
ogni vostro arredo, abbinati sempre a materiali e finitu-
re di qualità.
Governare l'acqua non è mai stato così
entusiasmante.
Entrate nel mondo Artis, the Living Quality.
1960
1982
1987
1991
1994
1996
2000
2003
2010
2015

Futuro & Tecnica

ecologia

Future ecology technique

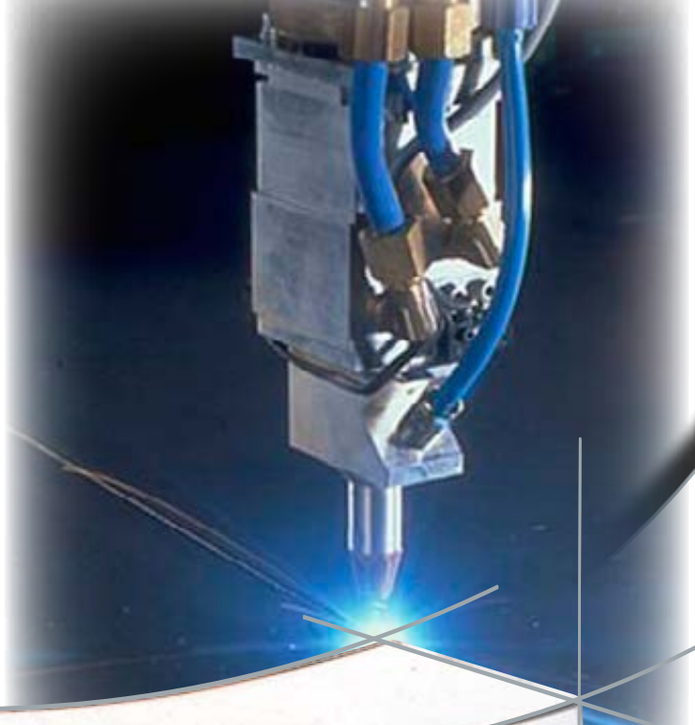

ARTIS
RUBINETTERIE

ARTIS

miscela tecnologia & Luxury

ARTIS
RUBINETTERIE

Top
Luxury

Artis
miscela tecnologia
& design

Cod. **1515**
Finiture: cromo
Finishing: chrome

Miscelatore monocomando vasca completo di accessori
Wash basin mixer with pop-up

Cod. **1520**
Finiture: cromo
Finishing: chrome

Miscelatore monocomando per doccia
External shower mixer

Cod. **1525**
Finiture: cromo
Finishing: chrome

Miscelatore monocomando da incasso per doccia
Concealed shower mixer

Miscelatore monocomando per lavabo, con scarico
Wash basin mixer with pop-up

Cod. **1540**
Finiture: cromo
Finishing: chrome

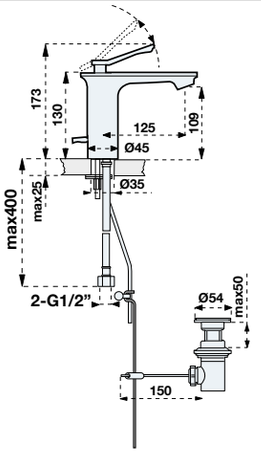

Miscelatore monocomando per bidet, con scarico
Bidet mixer with pop-up

Cod. **1550**
Finiture: cromo
Finishing: chrome

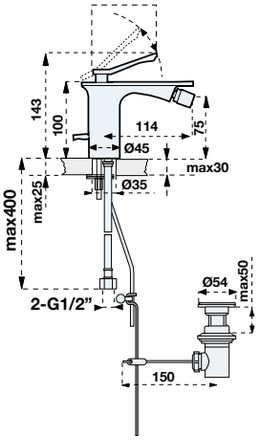

Miscelatore monocomando alto per lavabo
Tall washbasin mixer with pop-up click clack

Cod. **1545**
Finiture: cromo
Finishing: chrome

Prestige
Luxury

Artis
miscela tecnologia
& design

Miscelatore monocomando per vasca completo di accessori
Bathtub mixer complete to shower kit

Cod. **1110**
Finiture: cromo
Finishing: chrome

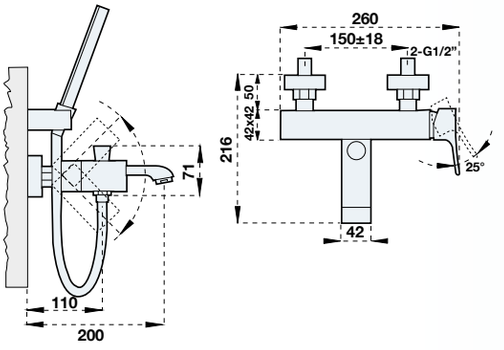

Miscelatore monocomando per doccia completo di accessori
Shower mixer complete to shower kit

Cod. **1130**
Finiture: cromo
Finishing: chrome

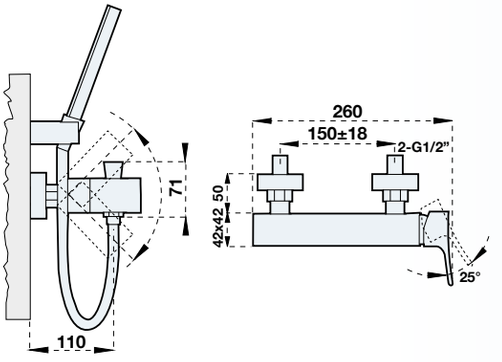

Miscelatore monocomando da incasso per doccia
Concealed shower mixer

Cod. **1125**
Finiture: cromo
Finishing: chrome

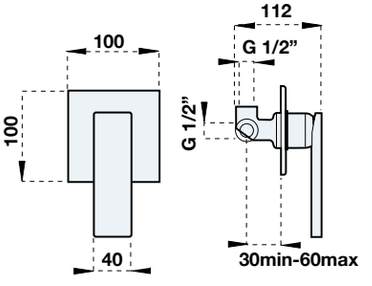

Miscelatore monocomando da incasso per doccia con deviatore
Concealed shower mixer with diverter

Cod. **1120**
Finiture: cromo
Finishing: chrome

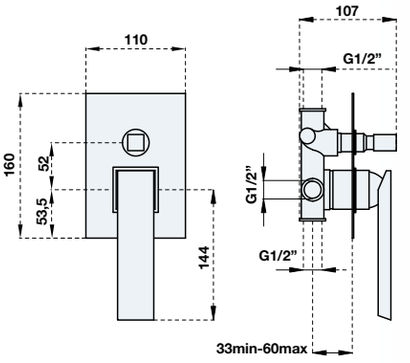

Miscelatore monocomando per lavabo, bocca a cascata con scarico
Wash basin mixer open spout with pop-up

Cod. **1140A**
Finiture: cromo
Finishing: chrome

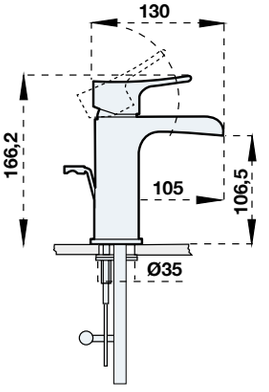

Miscelatore monocomando per lavabo, con scarico
Wash basin mixer with pop-up

Cod. **1140**
Finiture: cromo
Finishing: chrome

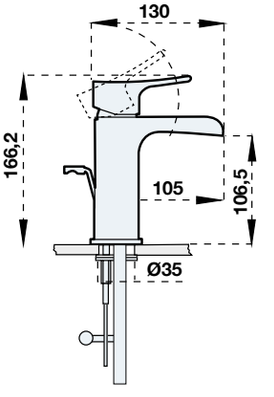

Miscelatore monocomando alto per lavabo

Tall washbasin Prestige mixer with pop-up click clack

Cod. **1145**
Finiture: cromo
Finishing: chrome

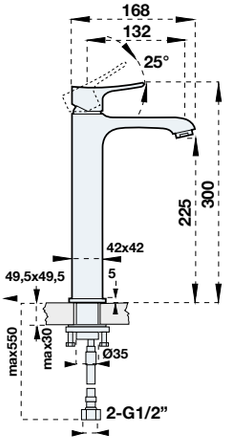

Miscelatore monocomando alto per lavabo, bocca cascata

Tall washbasin mixer open spout with pop-up click clack

Cod. **1145A**
Finiture: cromo
Finishing: chrome

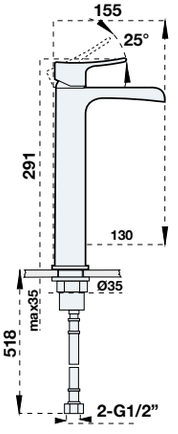

Miscelatore monocomando per bidet

Bidet mixer concealed with pop-up

Cod. **1150**
Finiture: cromo
Finishing: chrome

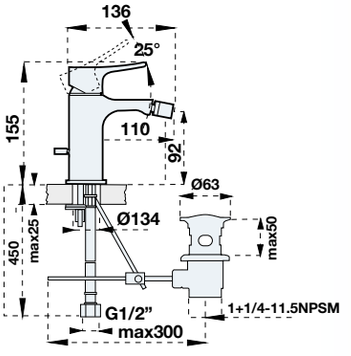

Cod. **141001C**
Finiture: cromo
Finishing: chrome

Termostatico vasca a pavimento completo di doccia e accessori
Floor standing column thermo, with handshower and accessories

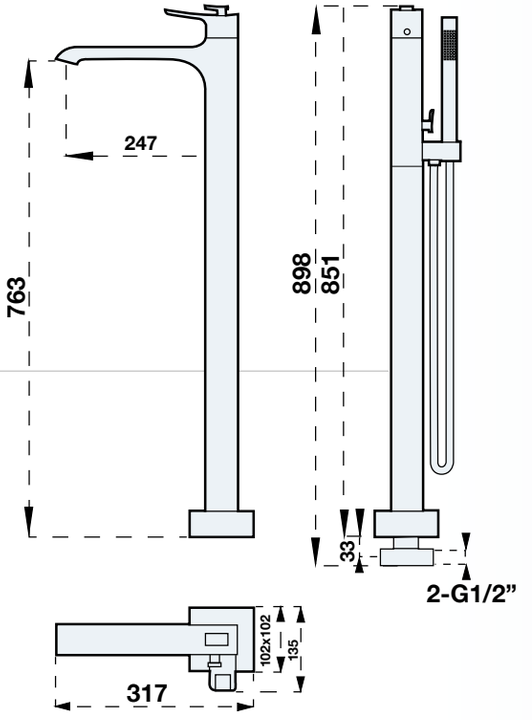

Cod. **125050C**
Finiture: cromo
Finishing: chrome

kit bordo vasca, completo di kit doccia, bocca a cascata
Complete deck mounted kit with automatic diverter and shower kit

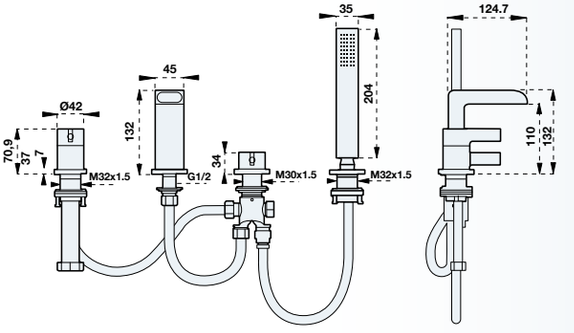

MiniSilver

Luxury

Artis
miscela tecnologia
& design

Miscelatore monocomando per vasca completo di accessori
Bathtub mixer complete to shower kit

Cod. **1710**
Finiture: cromo
Finishing: chrome

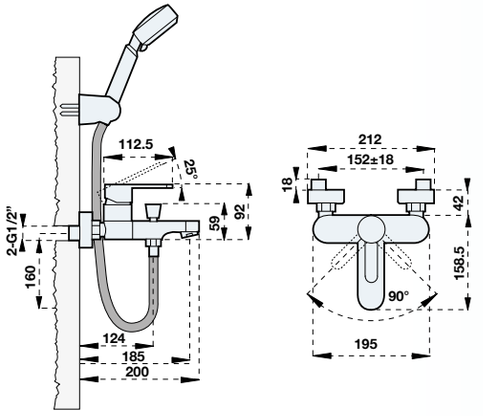

Miscelatore monocomando per doccia
Shower mixer external

Cod. **1730**
Finiture: cromo
Finishing: chrome

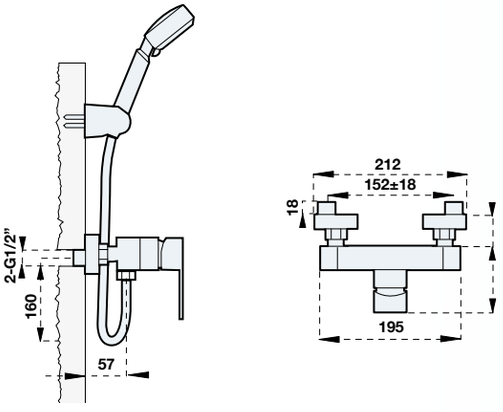

Miscelatore monocomando da incasso per doccia con deviatore
Concealed shower mixer with diverter

Cod. **1720**
Finiture: cromo
Finishing: chrome

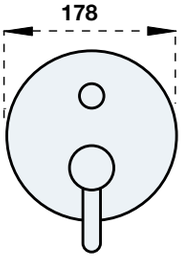

Cod. **1725**
Finiture: cromo
Finishing: chrome

Miscelatore monocomando da incasso per doccia
Concealed shower mixer

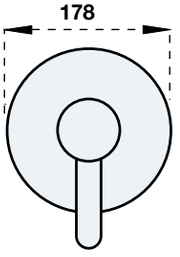

Cod. **1740**
Finiture: cromo
Finishing: chrome

Miscelatore monocomando per lavabo, con scarico
Wash basin Mini Silver mixer with pop-up

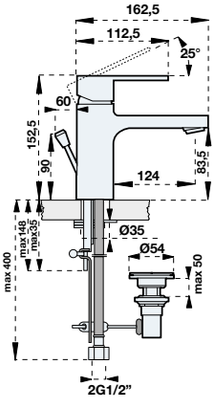

Cod. **1750**
Finiture: cromo
Finishing: chrome

Miscelatore monocomando per bidet, con scarico
Bidet *mixer with pop-up*

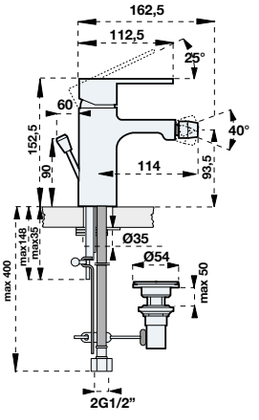

Cod. **1745**
Finiture: cromo
Finishing: chrome

Miscelatore Mini Silver monocomando alto per lavabo
Tall washbasin Mini Silver mixer with pop-up click clack

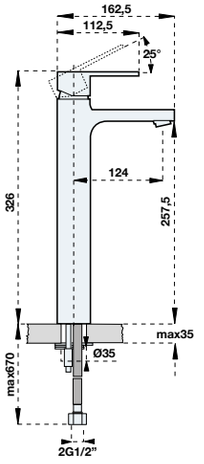

MiniSilver Luxury

ARTIS
RUBINETTERIE

ARTIS

Gold

Luxury

Artis

miscela tecnologia

& design

SWAROVSKI

Con gemma di Cristallo
With crystal gem

Cod. **4010**
Finiture: oro
Finishing: gold

Miscelatore due maniglie per vasca completo di accessori
Bathtub mixer two handles complete to shower kit

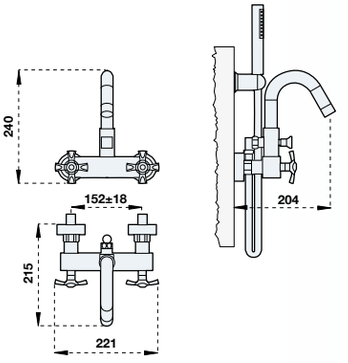

Cod. **4030**
Finiture: oro
Finishing: gold

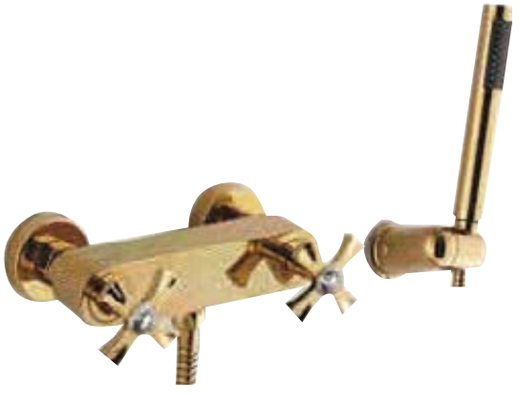

Miscelatore due maniglie per doccia completo di acessori
Shower two handles external complete to shower kit

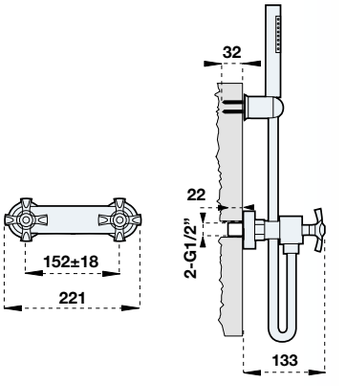

Cod. **4040**
Finiture: oro
Finishing: gold

miscelatore due maniglie per lavabo con scarico
Washbasin two handles with pop-up

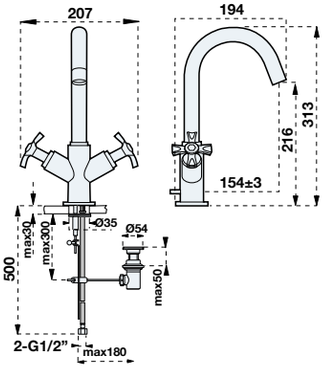

Miscelatore due maniglie alto per lavabo

Tall washbasin two handles with pop-up click clack

Cod. **4045**
Finiture: oro
Finishing: gold

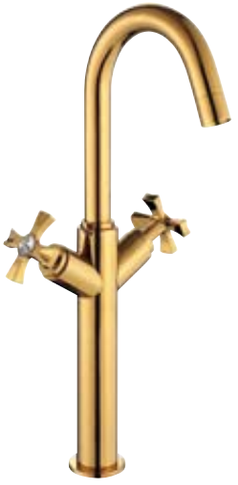

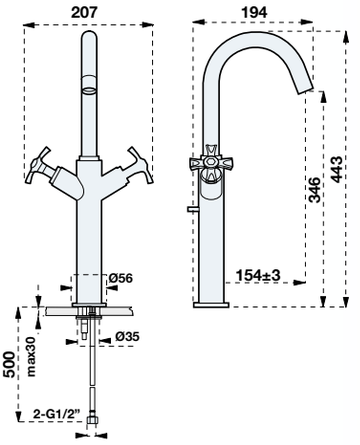

miscelatore due maniglie per lavabo due maniglie

Washbasin two handles two handles

Cod. **4044**
Finiture: oro
Finishing: gold

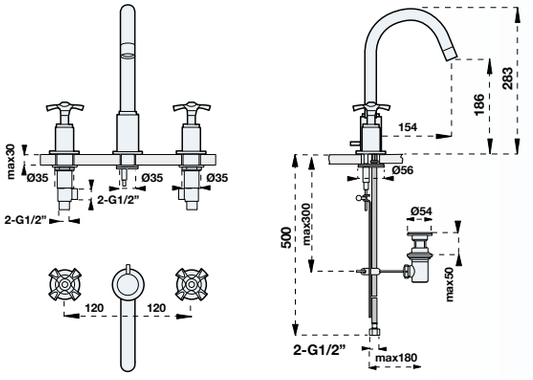

kit bordo vasca, completo di kit doccia

Complete deck mounted kit with automatic diverter and shower kit

Cod. **4070**
Finiture: oro
Finishing: gold

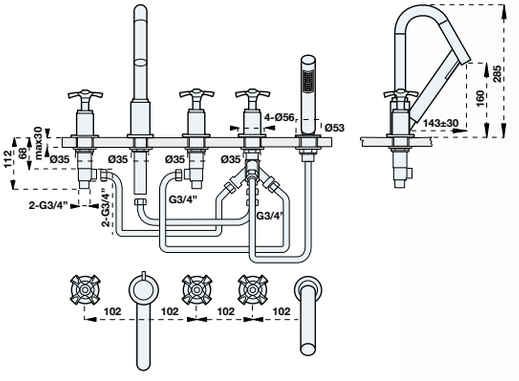

ARTIS

miscela tecnologia & Collection

ARTIS
RUBINETTERIE

Silver Collection

Artis
miscela tecnologia
& design

Miscelatore monocomando per vasca completo di accessori
Bathtub mixer complete to shower kit

Cod. **1210**
Finiture: cromo
Finishing: chrome

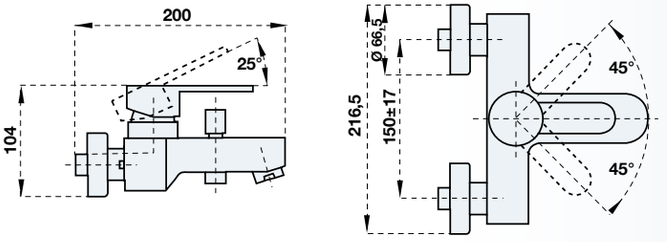

Silver Collection

Miscelatore monocomando per doccia
Shower mixer external

Cod. **1230**
Finiture: cromo
Finishing: chrome

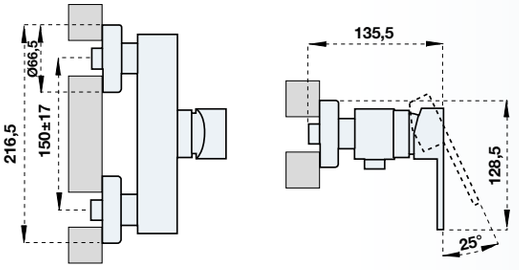

Silver Collection

Miscelatore monocomando da incasso per doccia con deviatore
Concealed shower mixer with diverter

Cod. **1220**
Finiture: cromo
Finishing: chrome

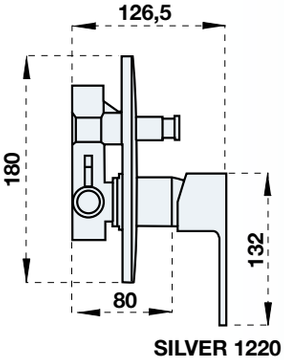

SILVER 1220

Silver Collection

Miscelatore monocomando da incasso per doccia
Concealed shower mixer

Cod. **1225**
Finiture: cromo
Finishing: chrome

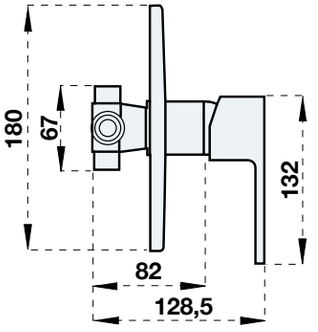

Miscelatore monocomando per lavabo, con scarico
Wash basin mixer with pop-up

Cod. **1240**
Finiture: cromo
Finishing: chrome

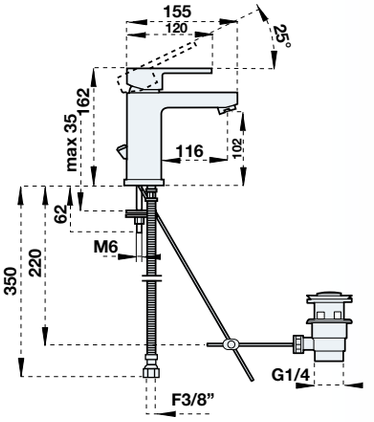

Miscelatore monocomando per bidet, con scarico
Bidet *mixer with pop-up*

Cod. **1250**
Finiture: cromo
Finishing: chrome

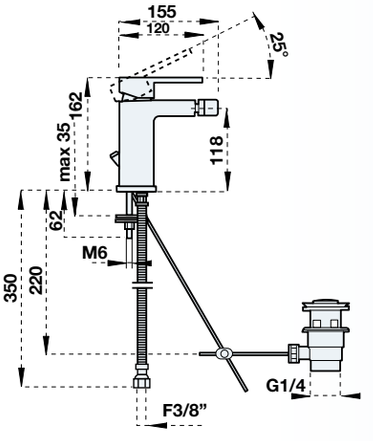

Quadra
Collection

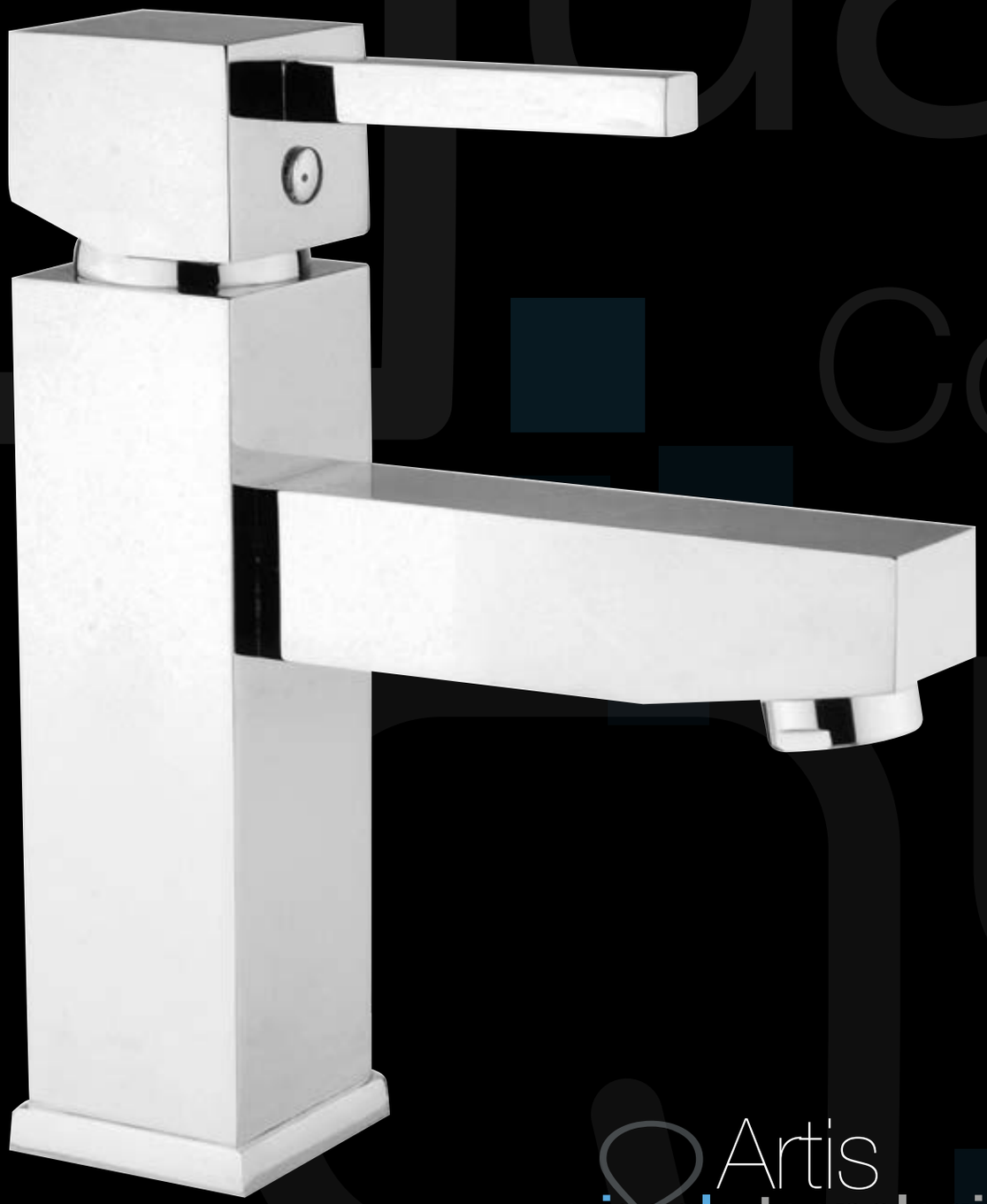

Artis
miscela tecnologia
& design

Cod. **610**
Finiture: cromo
Finishing: chrome

Miscelatore Quadra monocomando per vasca completo di accessori
Bathtub Quadra mixer complete to shower kit

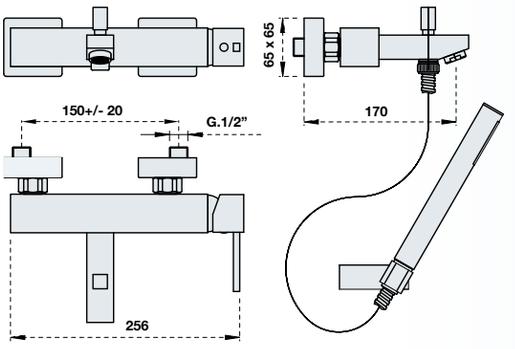

Cod. **630**
Finiture: cromo
Finishing: chrome

Miscelatore Quadra monocomando per doccia
External shower Quadra mixer

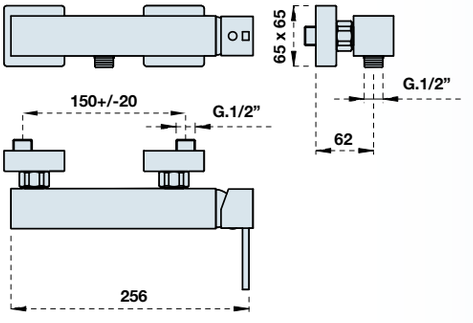

Cod. **620**
Finiture: cromo
Finishing: chrome

Miscelatore monocomando Quadra da incasso per doccia con deviatore
Concealed shower Quadra mixer with diverter

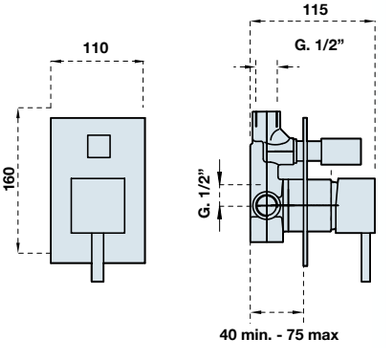

Miscelatore monocomando Quadra da incasso per doccia

Concealed Quadra shower mixer

Cod. **625**
Finiture: cromo
Finishing: chrome

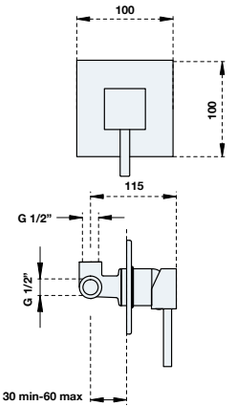

Miscelatore Quadra monocomando per lavabo, con scarico

Wash basin Quadra mixer with pop-up

Cod. **640**
Finiture: cromo
Finishing: chrome

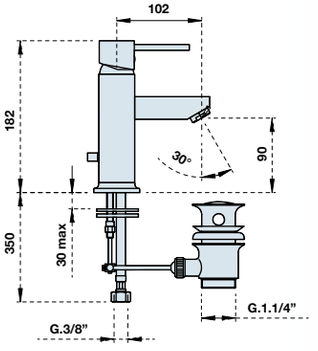

Miscelatore Quadra monocomando per bidet, con scarico

Bidet Quadra mixer with pop-up

Cod. **650**
Finiture: cromo
Finishing: chrome

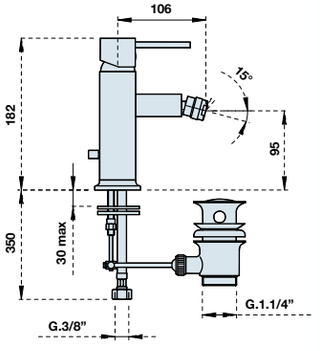

Miscelatore monocomando per vasca completo di accessori
Bathtub mixer complete to shower kit

Cod. **615**
Finiture: cromo
Finishing: chrome

Miscelatore Quadra monocomando da incasso per lavabo
Wash basin concealed Quadra mixer with pop-up

Cod. **636**
Finiture: cromo
Finishing: chrome

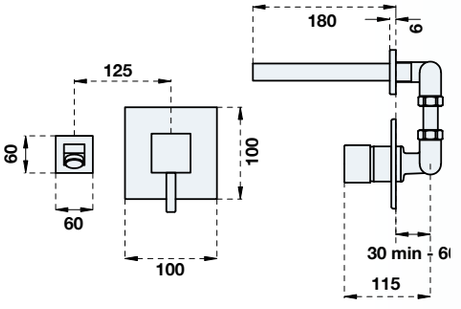

Miscelatore Quadra monocomando da incasso per lavabo con bocca quadrata
Wash basin concealed Quadra mixer with square mouth with inspection box

Cod. **635**
Finiture: cromo
Finishing: chrome

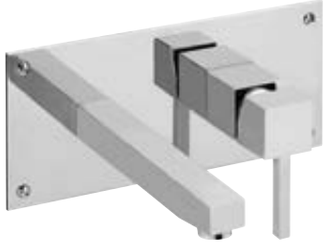

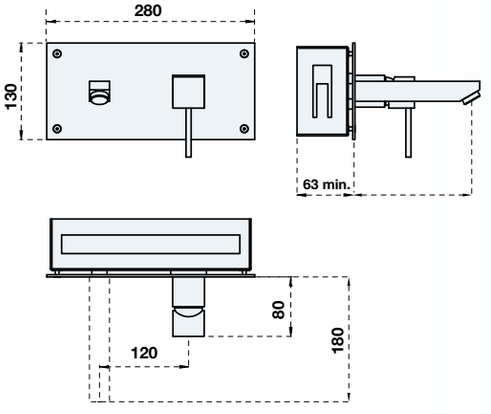

Cod. **645**
Finiture: cromo
Finishing: chrome

Miscelatore Quadra monocomando alto per lavabo
Tall washbasin Quadra mixer with pop-up click clack

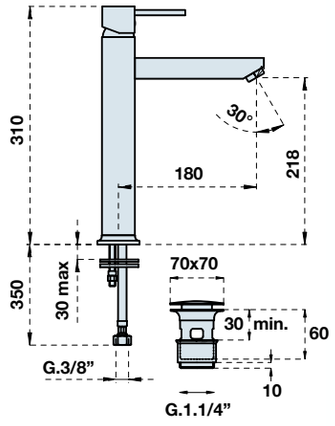

Quadra Collection

Cod. **121051C**
Finiture: cromo
Finishing: chrome

kit bordo vasca, completo di kit doccia
Complete deck mounted kit with automatic diverter and shower kit

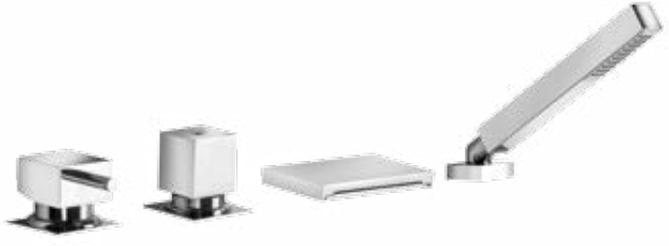

Quadra Collection

StiloMix

Collection

Artis

miscela tecnologia

& design

Miscelatore monocomando per vasca completo di accessori
Bathtub mixer complete to shower kit

Cod. **110**
Finiture: cromo
Finishing: chrome

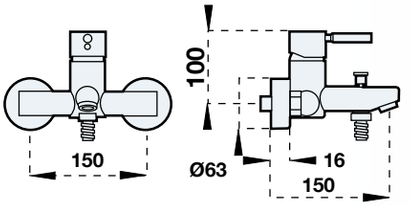

StiloMix Collection

Miscelatore monocomando per doccia
External shower mixer complete to shower kit

Cod. **130**
Finiture: cromo
Finishing: chrome

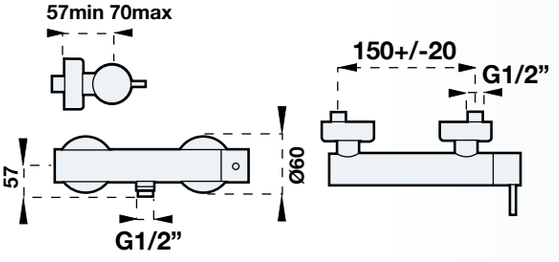

StiloMix Collection

Miscelatore monocomando da incasso per doccia con deviatore
Concealed shower mixer with diverter

Cod. **120**
Finiture: cromo
Finishing: chrome

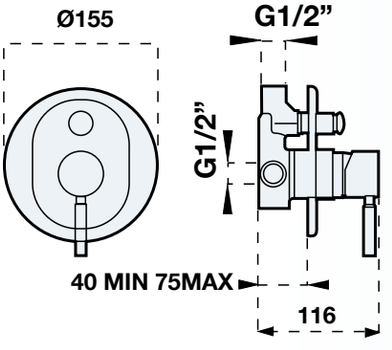

StiloMix Collection

Miscelatore monocomando da incasso per doccia
Concealed shower mixer

Cod. **125**
Finiture: cromo
Finishing: chrome

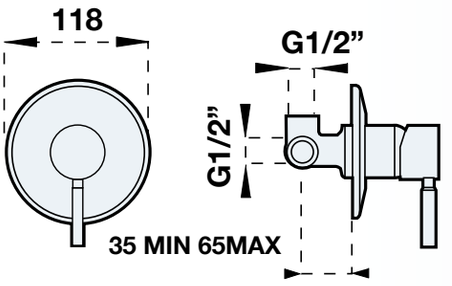

Miscelatore Monocomando per lavabo con scarico
Wash basin mixer with pop-up

Cod. **140**
Finiture: cromo
Finishing: chrome

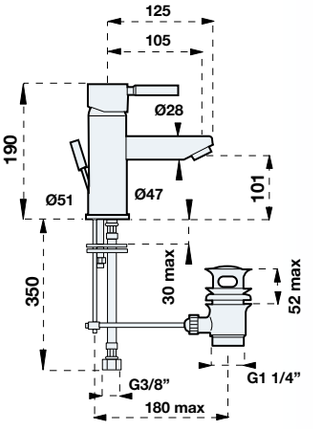

Miscelatore monocomando per bidet con scarico
Bidet mixer with pop-up

Cod. **150**
Finiture: cromo
Finishing: chrome

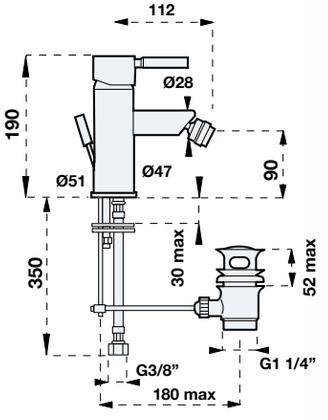

Miscelatore monocomando da incasso per lavabo
Wash basin concealed mixer with pop-up

Cod. **136**
Finiture: cromo
Finishing: chrome

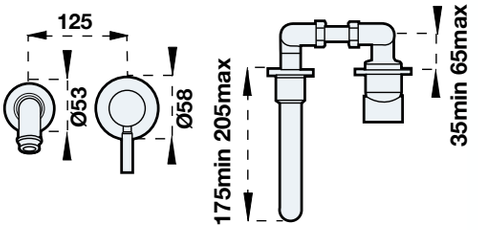

Miscelatore monocomando da incasso con piastra per lavabo
Wash basin concealed mixer with inspection box

Cod. **135**
Finiture: cromo
Finishing: chrome

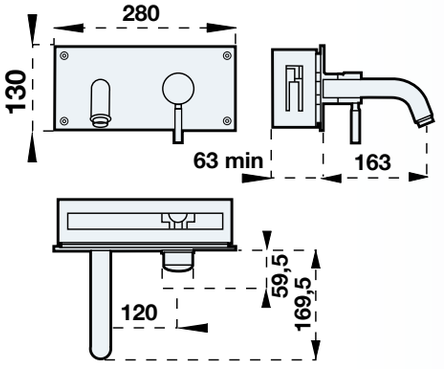

Miscelatore monocomando alto per lavabo con pop-up
Tall washbasin mixer with pop-up click clack

Cod. **145**
Finiture: cromo
Finishing: chrome

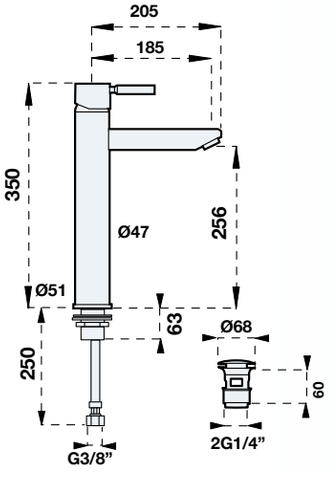

Cod. **170**
Finiture: cromo
Finishing: chrome

Miscelatore monocomando per lavabo con leva clinica
Wash basin mixer with clinic lever

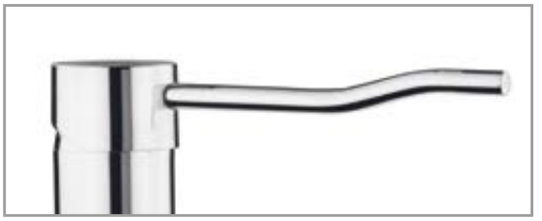

Cod. **141020C**
Finiture: cromo
Finishing: chrome

Miscelatore vasca a pavimento completo di doccia e accessori
Floor standing column thermo, with handshower and accessories

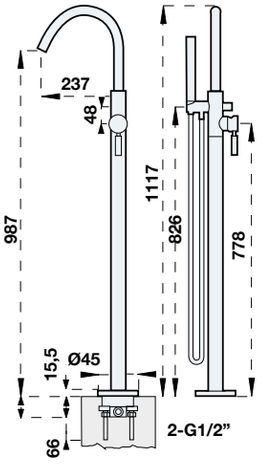

Cod. **121506C**
Finiture: cromo
Finishing: chrome

kit bordo vasca, completo di kit doccia
Complete deck mounted kit with automatic diverter and shower kit

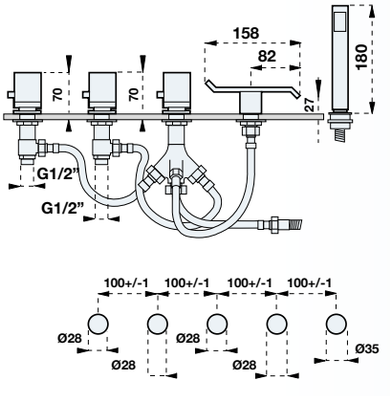

ARTIS
RUBINETTERIE

MiniStilo

Collection

Artis

miscela tecnologia

& design

Cod. **3410**
Finiture: cromo
Finishing: chrome

Miscelatore Mini Stilo monocomando per vasca
Bathtub Mini Stilo mixer complete to shower kit

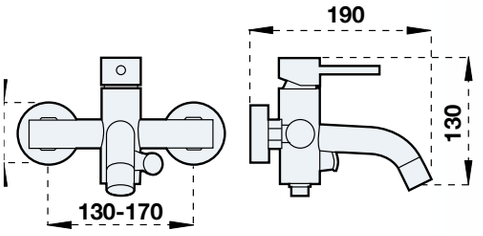

Cod. **3430**
Finiture: cromo
Finishing: chrome

Miscelatore Mini Stilo monocomando per vasca
Bathtub Mini Stilo mixer complete to shower kit

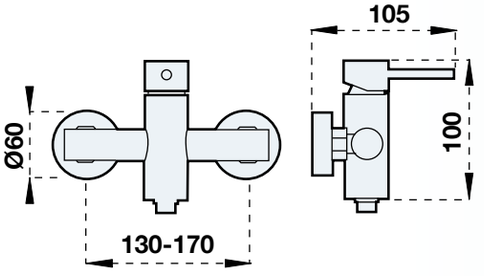

Cod. **3420**
Finiture: cromo
Finishing: chrome

Miscelatore Mini Stilo monocomando da incasso per doccia con deviatore
Concealed Mini Stilo shower mixer with diverter

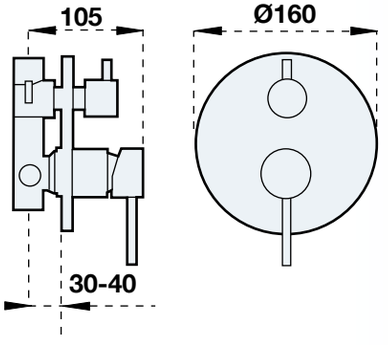

Miscelatore Mini Stilo monocomando da incasso per doccia
Concealed Mini Stilo shower mixer

Cod. **3425**
Finiture: cromo
Finishing: chrome

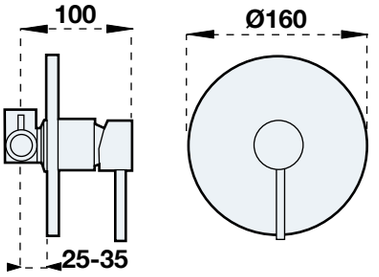

Miscelatore Mini Stilo monocomando per lavabo, con piletta clik-clak
Wash basin Mini Stilo mixer with pop-up clik-clak

Cod. **3440**
Finiture: cromo
Finishing: chrome

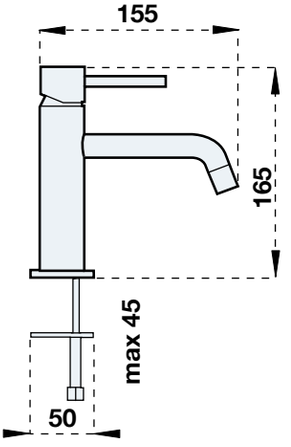

Miscelatore monocomando per bidet, con piletta clik-clak
Bidet mixer with pop-up clik-clak

Cod. **3450**
Finiture: cromo
Finishing: chrome

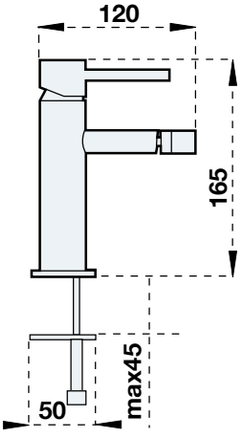

Cod. **3465**
Finiture: cromo
Finishing: chrome

Miscelatore due fori Mini Stilo monocomando per lavabo
Basin wash two hole Mini Stilo mixer with pop-up click clack

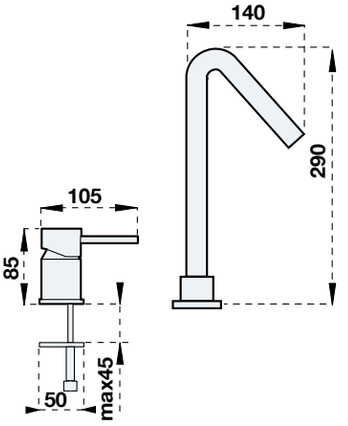

Cod. **141010C**
Finiture: cromo
Finishing: chrome

Miscelatore vasca a pavimento completo di doccia e accessori
Floor standing column thermo, with handshower and accessories

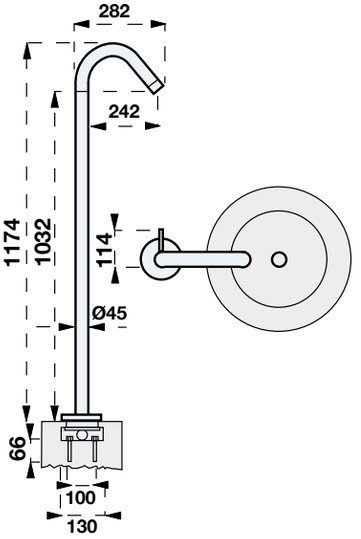

Miscelatore Mini Stilo monocomando da incasso per doccia

Concealed Mini Stilo shower mixer

Cod. **3436**
Finiture: cromo
Finishing: chrome

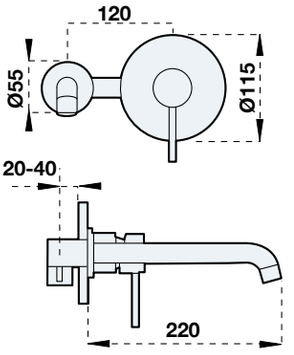

Miscelatore monocomando alto per lavabo con pileta clik-clak

Tall washbasin mixer with pop-up click clack

Cod. **3445**
Finiture: cromo
Finishing: chrome

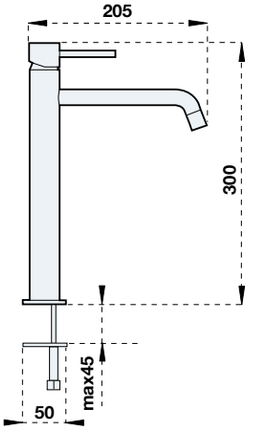

Kit bodro vasca, completo di kit doccia

Complete deckmounted anf shower kit

Cod. **121025C**
Finiture: cromo
Finishing: chrome

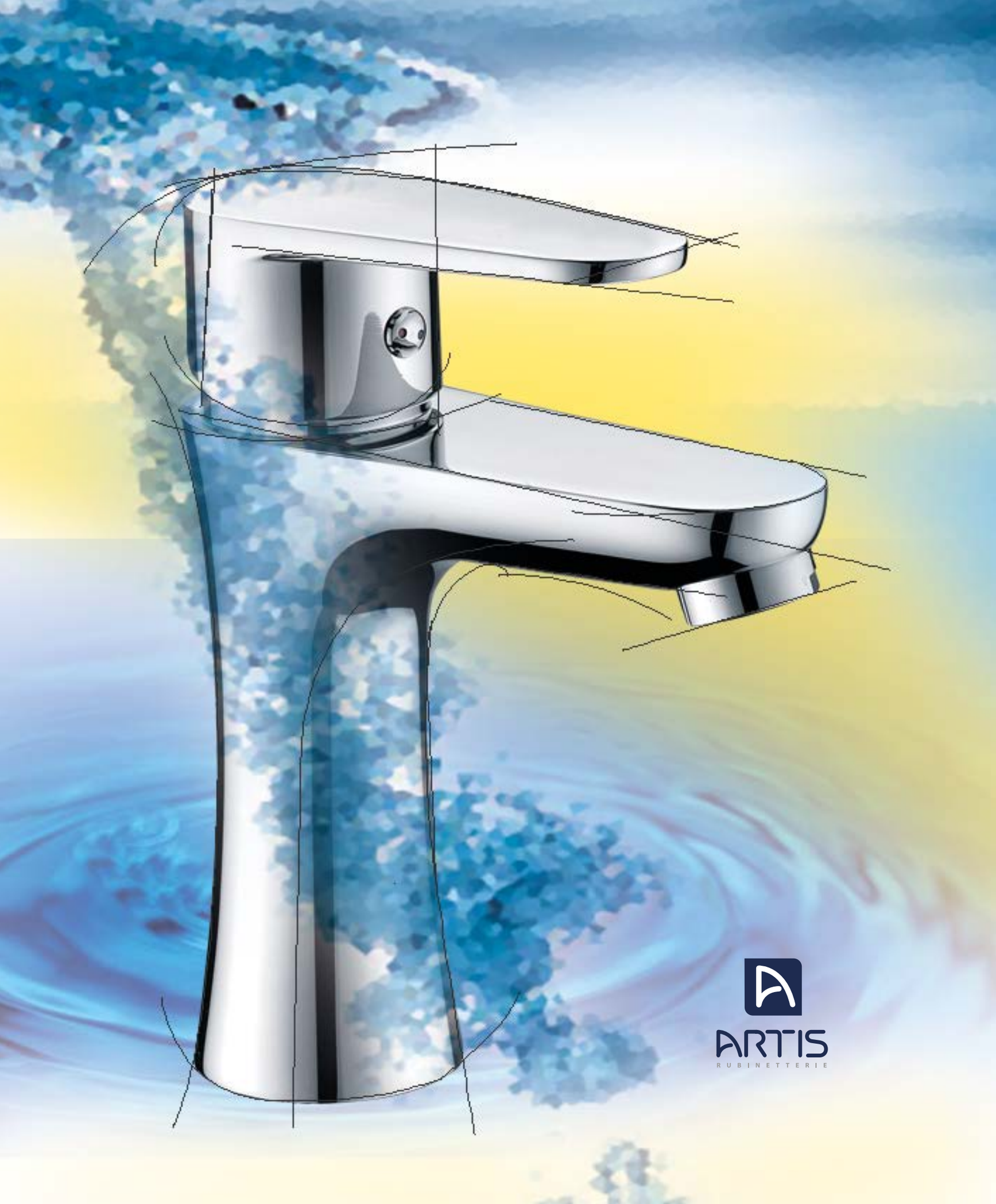
ARTIS
RUBINETTERIE

Indy
Collection

Artis
miscela tecnologia
& design

Miscelatore monocomando per vasca completo di accessori
Bathtub mixer complete to shower kit

Cod. **3510**
Finiture: cromo
Finishing: Chrome

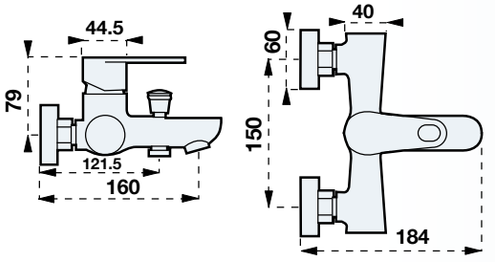

Miscelatore monocomando per doccia
External shower mixer complete to shower kit

Cod. **3530**
Finiture: cromo
Finishing: Chrome

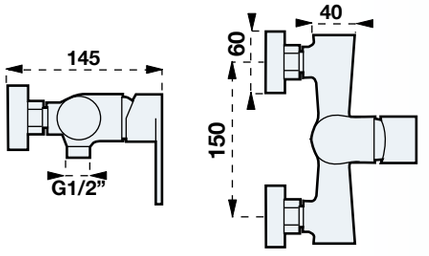

Miscelatore monocomando da incasso per doccia
Concealed shower mixer

Cod. **3525**
Finiture: cromo
Finishing: Chrome

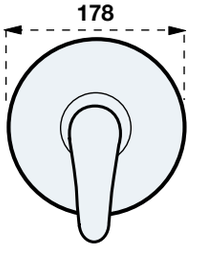

Miscelatore monocomando alto per lavabo

Tall washbasin mixer with pop-up click clack

Cod. **3545**
Finiture: cromo
Finishing: Chrome

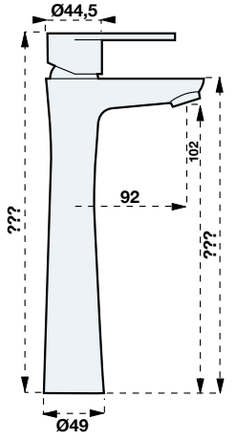

Miscelatore monocomando per lavabo, con scarico

Wash basin mixer with pop-up

Cod. **3540**
Finiture: cromo
Finishing: Chrome

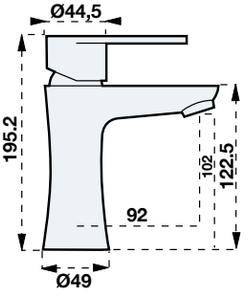

Miscelatore monocomando per bidet, con scarico

Bidet *mixer with pop-up*

Cod. **3550**
Finiture: cromo
Finishing: Chrome

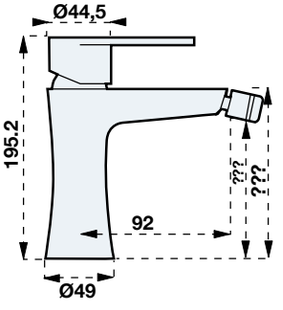

Epoca
Collection

Artis
miscela tecnologia
& design

Cod. **210**
Finiture: cromo
Finishing: chrome

Miscelatore monocomando per vasca completo di accessori
Bathtub mixer complete to shower kit

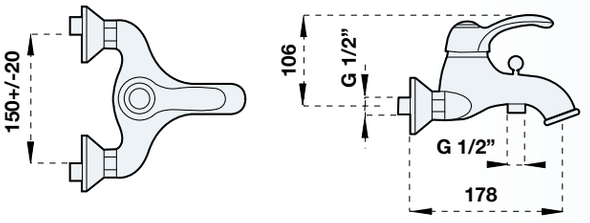

Cod. **230**
Finiture: cromo
Finishing: chrome

Miscelatore monocomando per doccia
Shower mixer external

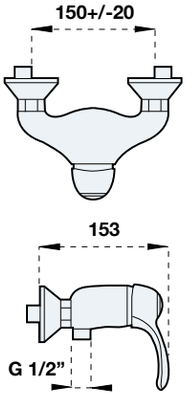

Cod. **225**
Finiture: cromo
Finishing: chrome

Miscelatore monocomando da incasso per doccia
Concealed shower mixer

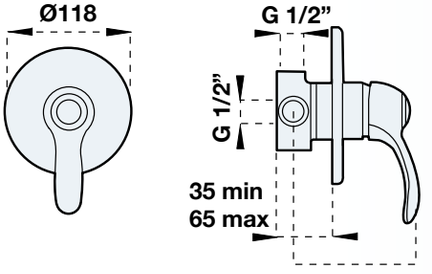

Miscelatore monocomando da incasso per doccia con deviatore

Concealed shower mixer with diverter

Cod. **220**
Finiture: cromo
Finishing: chrome

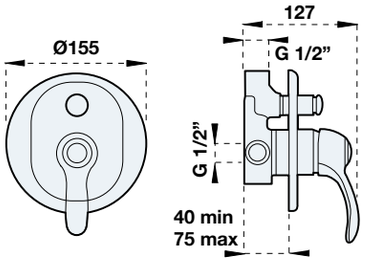

Miscelatore monocomando per lavabo, con scarico

Wash basin mixer with pop-up

Cod. **240**
Finiture: cromo
Finishing: chrome

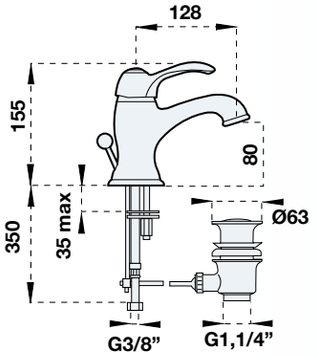

Miscelatore monocomando per bidet, con scarico

Bidet *mixer with pop-up*

Cod. **250**
Finiture: cromo
Finishing: chrome

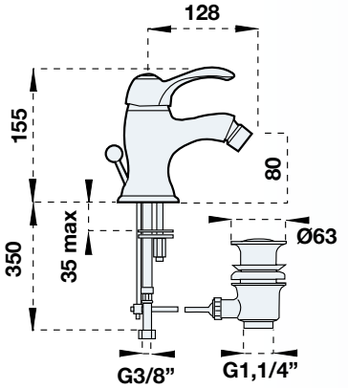

Cod. **123003C**
Finiture: cromo
Finishing: chrome

kit bordo vasca, completo di kit doccia
Complete deck mounted kit with automatic diverter and shower kit

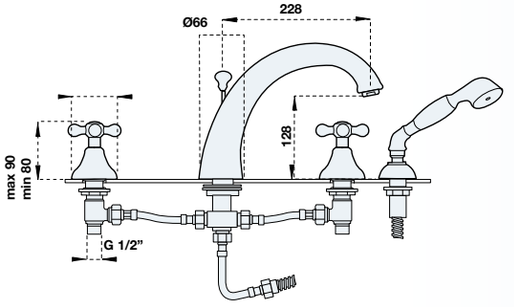

Epoca Collection

ARTIS
RUBINETTERIE

Antica
Collection

STILE ANTICO

tecnologia moderna

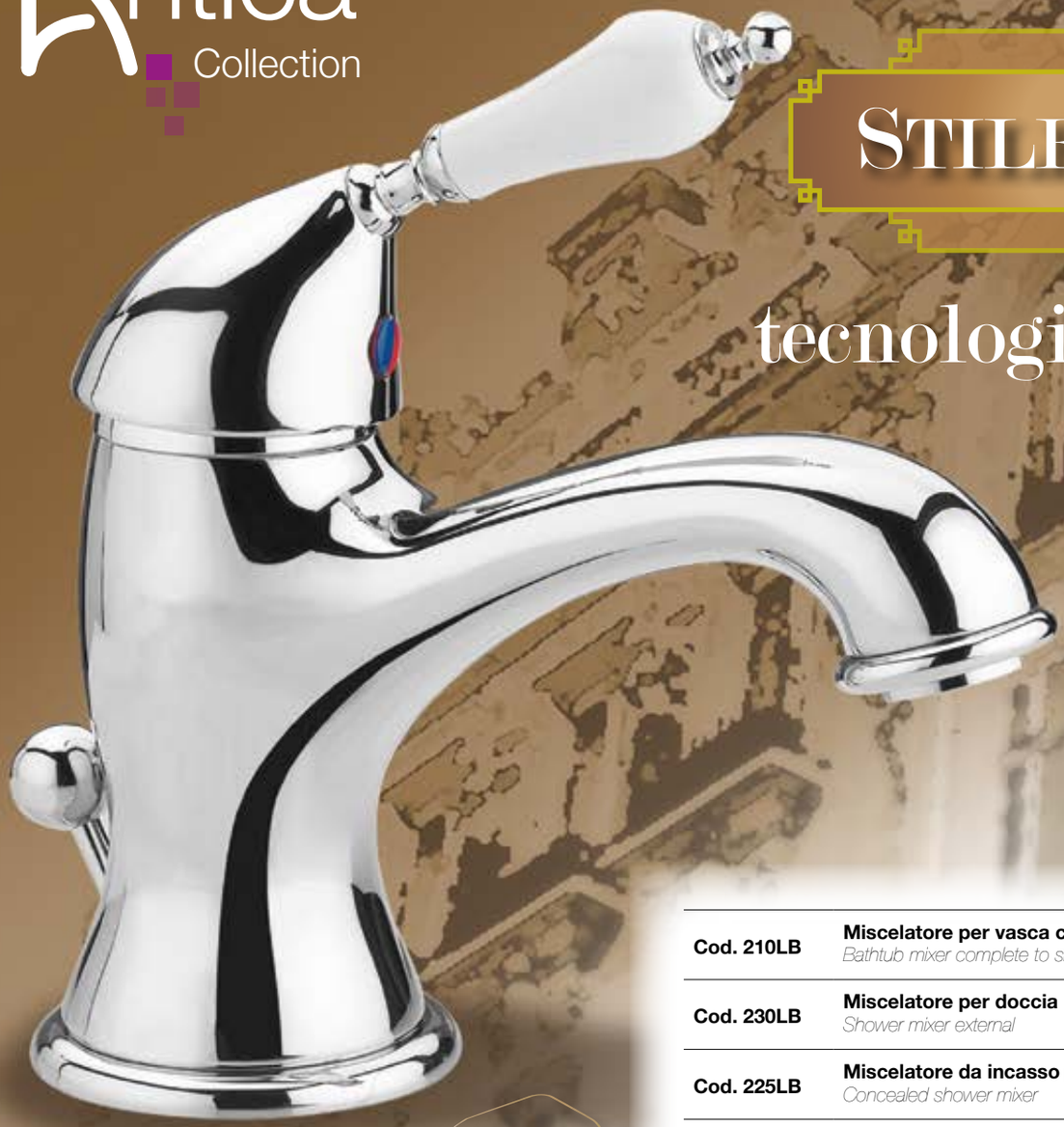

Cod. 210LB	**Miscelatore per vasca completo di accessori** *Bathtub mixer complete to shower kit*
Cod. 230LB	**Miscelatore per doccia** *Shower mixer external*
Cod. 225LB	**Miscelatore da incasso per doccia** *Concealed shower mixer*
Cod. 220LB	**Miscelatore da incasso per doccia con deviatore** *Concealed shower mixer with diverter*
Cod. 240LB	**Miscelatore per lavabo, con scarico** *Wash basin mixer with pop-up*
Cod. 250LB	**Miscelatore per bidet, con scarico** *Bidet mixer with pop-up*

Il lusso che puoi permetterti

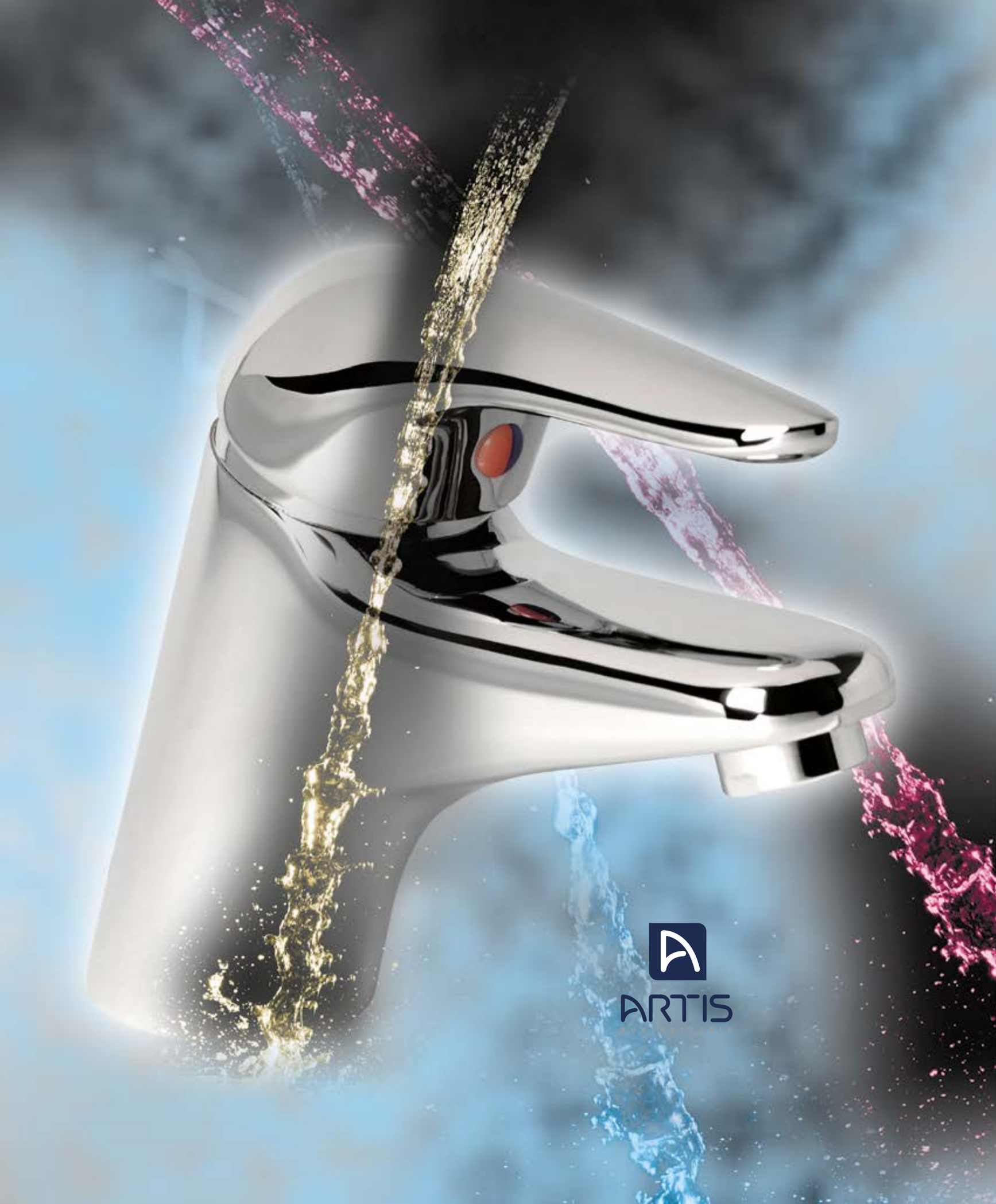
ARTIS

Mito
Collection

Artis
miscela tecnologia
& design

Miscelatore monocomando per vasca completo di accessori
Bathtub mixer complete to shower kit

Cod. **2610**
Finiture: cromo
Finishing: cgrome

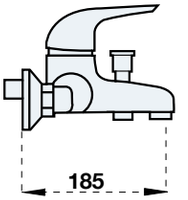

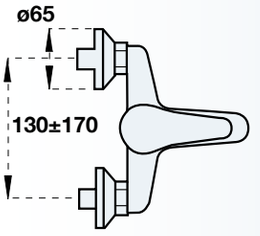

Miscelatore monocomando per doccia
Shower mixer external

Cod. **2630**
Finiture: cromo
Finishing: cgrome

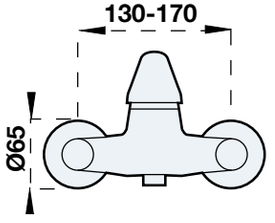

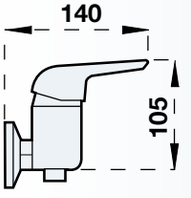

Miscelatore monocomando da incasso per doccia
Concealed shower mixer

Cod. **2625**
Finiture: cromo
Finishing: cgrome

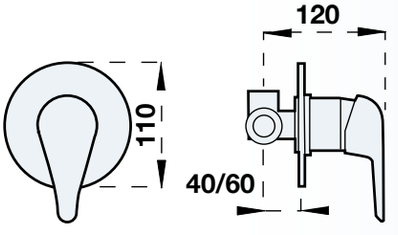

Miscelatore monocomando per lavabo, con scarico

Wash basin mixer with pop-up

Cod. **2640**
Finiture: cromo
Finishing: cgrome

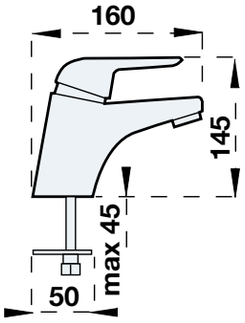

Miscelatore monocomando per bidet, con scarico

Bidet *mixer with pop-up*

Cod. **2650**
Finiture: cromo
Finishing: cgrome

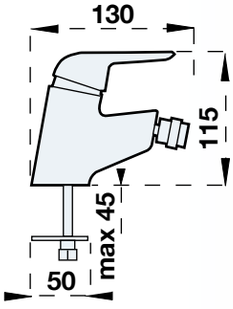

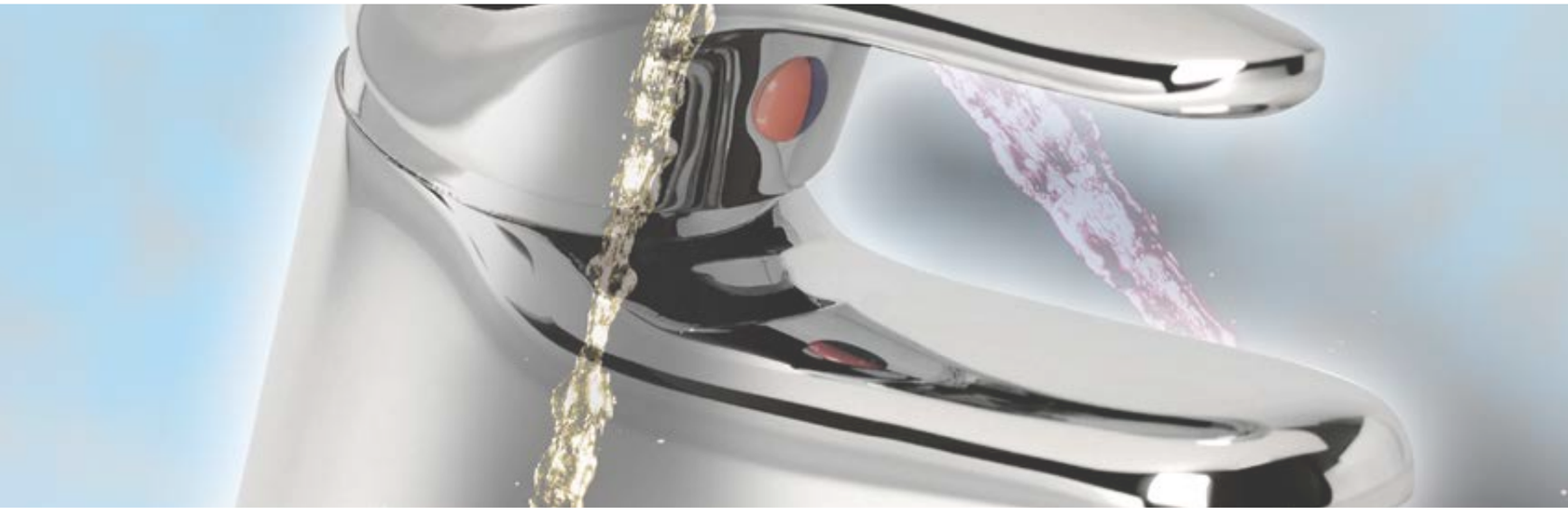

ARTIS
RUBINETTERIE

Europa
Collection

Artis
miscela tecnologia
& design

Miscelatore monocomando per vasca

Tall washbasin mixer with pop-up click clack

Cod. **1010**
Finiture: cromo
Finishing: chrome

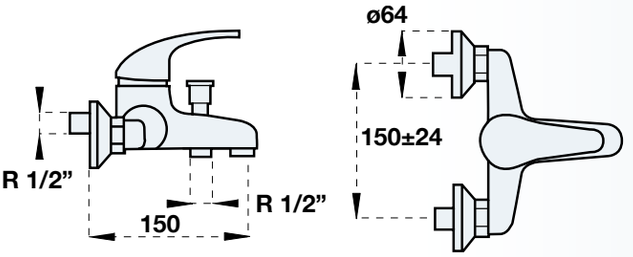

Miscelatore monocomando per doccia

Shower mixer external

Cod. **1030**
Finiture: cromo
Finishing: chrome

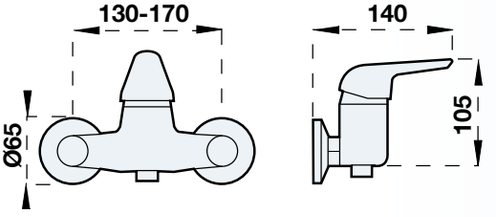

Miscelatore monocomando da incasso per doccia con deviatore

Concealed shower mixer with diverter

Cod. **1020**
Finiture: cromo
Finishing: chrome

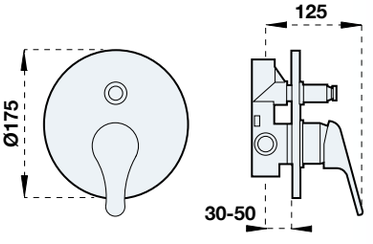

Miscelatore monocomando da incasso per doccia
Concealed shower mixer

Cod. **1025**
Finiture: cromo
Finishing: chrome

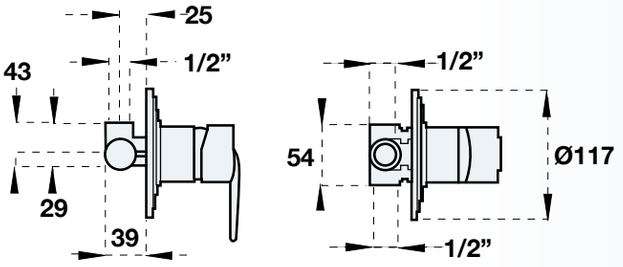

Miscelatore monocomando per lavabo, con scarico
Wash basin mixer with pop-up

Cod. **1040**
Finiture: cromo
Finishing: chrome

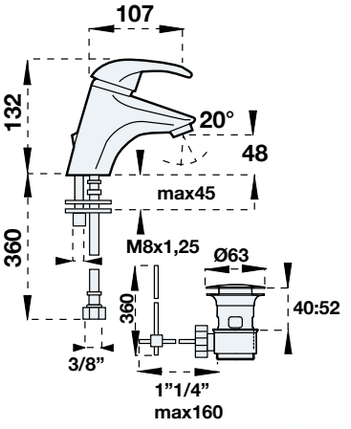

Miscelatore monocomando per bidet con scarico
Concealed shower mixer with pop-up

Cod. **1050**
Finiture: cromo
Finishing: chrome

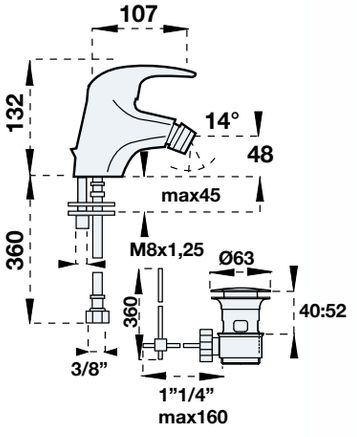

Cod. **1070**
Finiture: cromo
Finishing: chrome

Miscelatore monocomando per lavabo con leva clinica
Washbasin mixer with pop-up with clinic lever

Europa Collection

Cod. **1075**
Finiture: cromo
Finishing: chrome

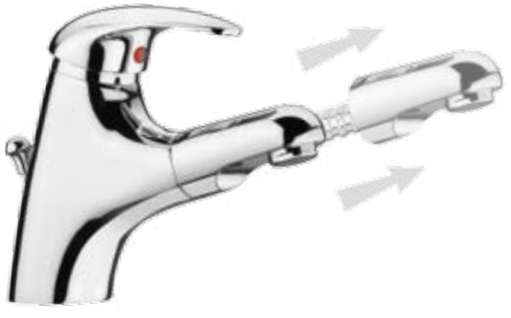

Miscelatore monocomando per lavabo con bocca estraibile
Washbasin mixer with pop-up with spout pull-out

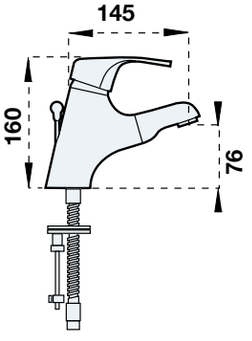

Europa Collection

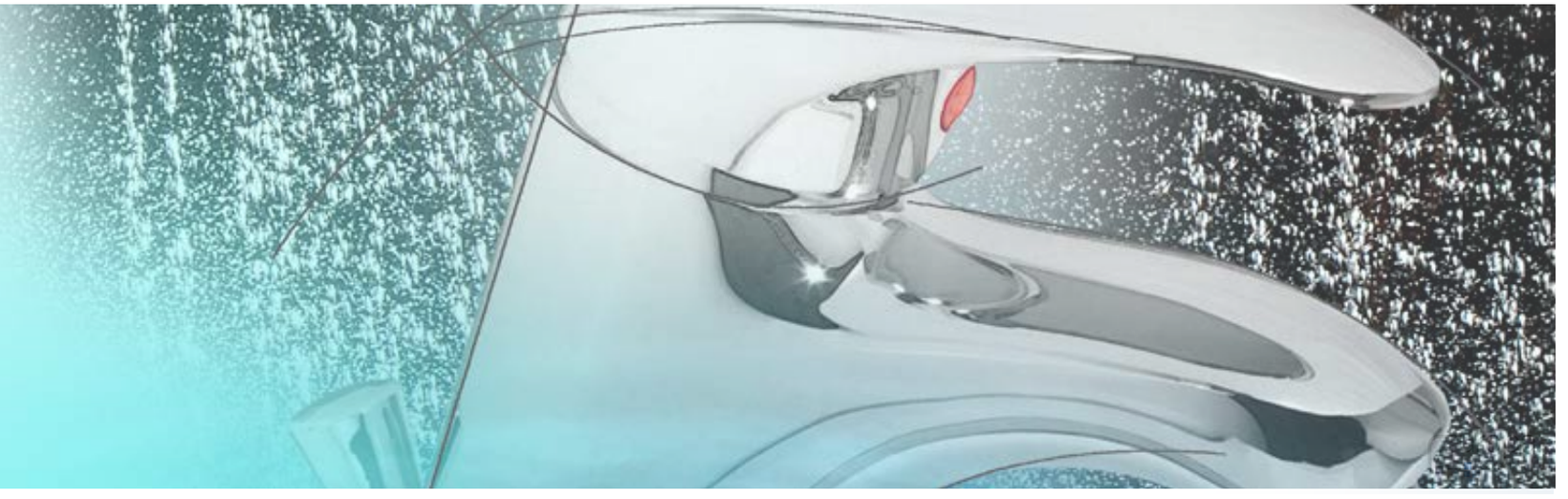

kit bordo vasca, completo di kit doccia
Complete deck mounted kit with automatic diverter and shower kit

Cod. **121010C**
Finiture: cromo
Finishing: chrome

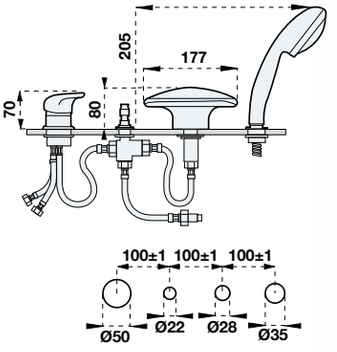

kit bordo vasca, completo di kit doccia
Complete deck mounted kit with automatic diverter and shower kit

Cod. **121009C**
Finiture: cromo
Finishing: chrome

kit bordo vasca, completo di kit doccia
Complete deck mounted kit with automatic diverter and shower kit

Cod. **121007C**
Finiture: cromo
Finishing: chrome

Punta

Collection

Artis

miscela tecnologia

& design

Miscelatore monocomando per vasca completo di accessori
Bathtub mixer complete to shower kit

Cod. **310**
Finiture: cromo
Finishing: chrome

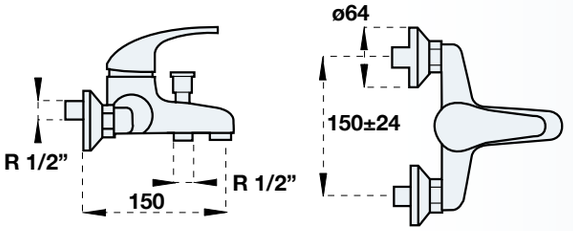

Miscelatore monocomando per doccia
Shower mixer external

Cod. **330**
Finiture: cromo
Finishing: chrome

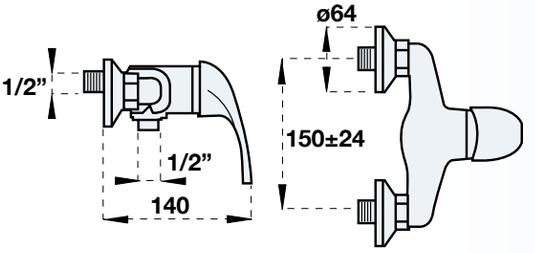

Miscelatore monocomando da incasso per doccia con deviatore
Concealed shower mixer with diverter

Cod. **320**
Finiture: cromo
Finishing: chrome

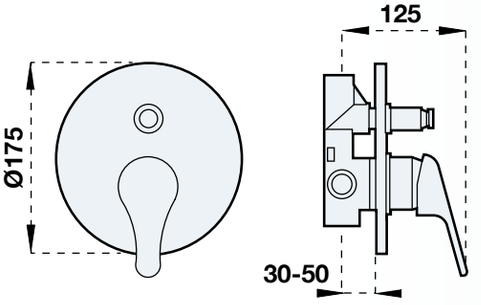

Miscelatore monocomando da incasso per doccia
Concealed shower mixer

Cod. **325**
Finiture: cromo
Finishing: chrome

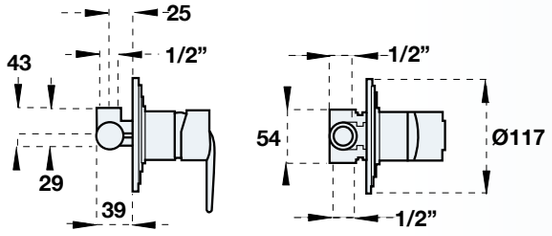

Miscelatore monocomando per lavabo, con scarico
Wash basin mixer with pop-up

Cod. **340**
Finiture: cromo
Finishing: chrome

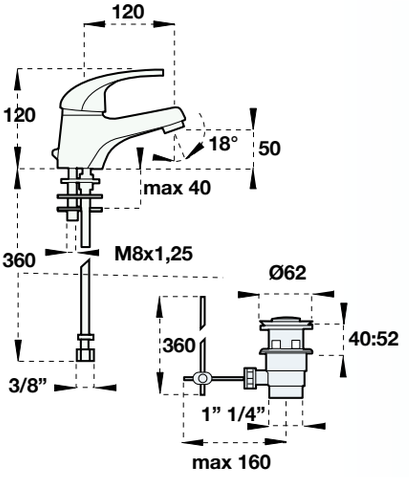

Miscelatore monocomando per bidet, con scarico
Bidet mixer with pop-up

Cod. **350**
Finiture: cromo
Finishing: chrome

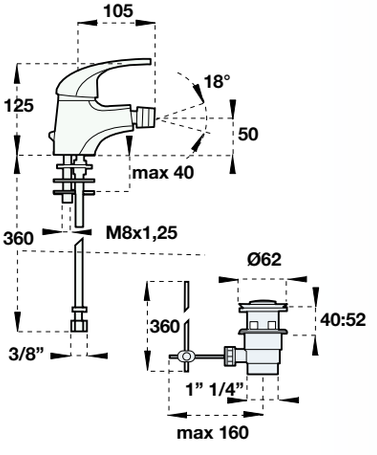

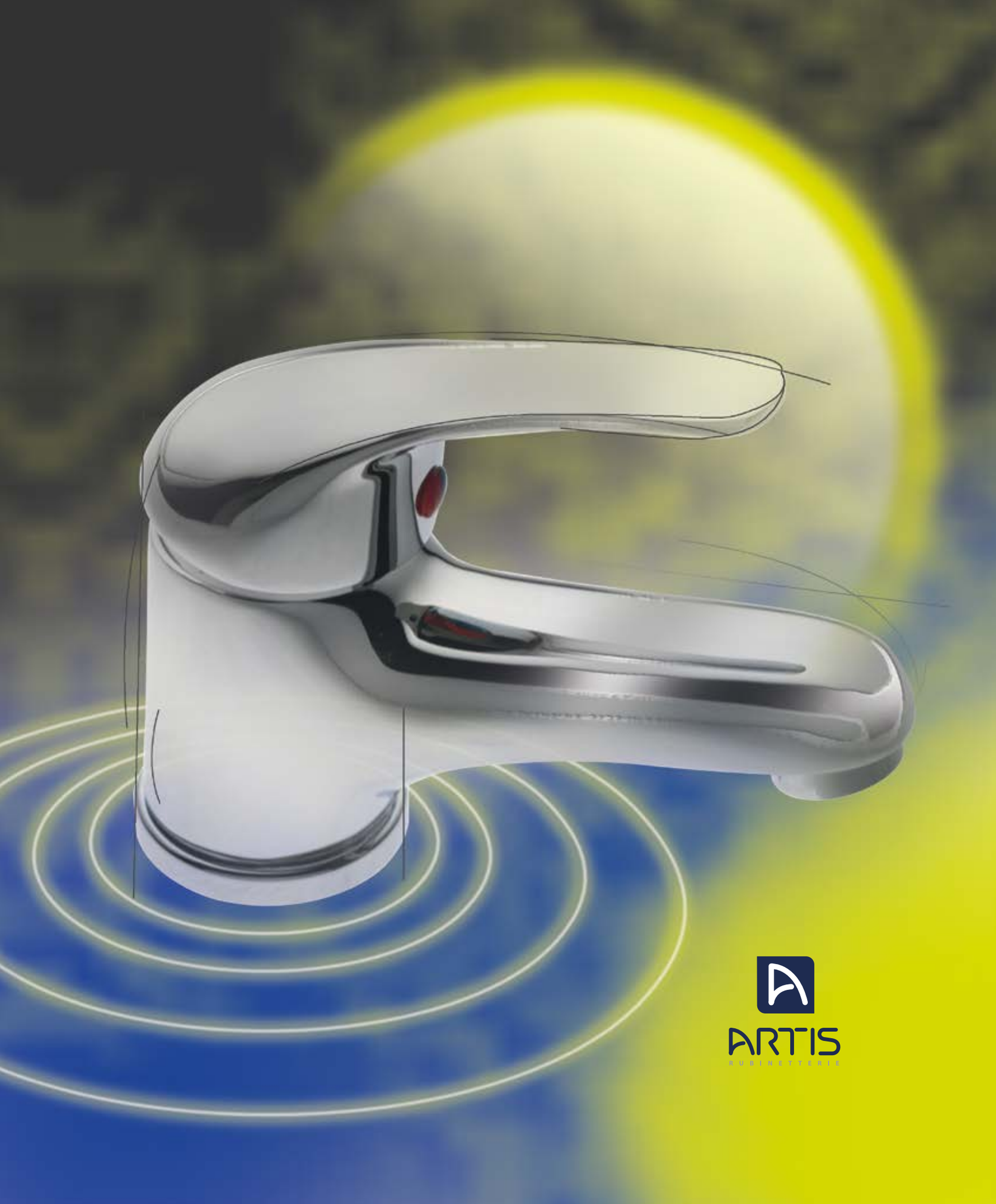
ARTIS
ROBINETTERIE

Luna

Collection

Artis

miscela tecnologia & design

Miscelatore monocomando per vasca completo di accessori
Bathtub mixer complete to shower kit

Cod. **810**
Finiture: cromo
Finishing: chrome

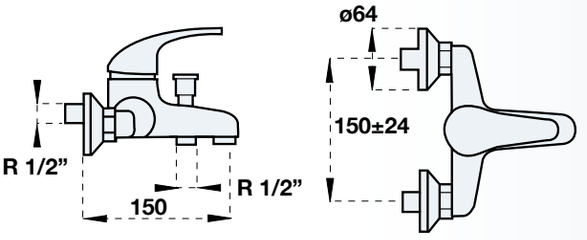

Miscelatore monocomando per doccia
Shower mixer external

Cod. **830**
Finiture: cromo
Finishing: chrome

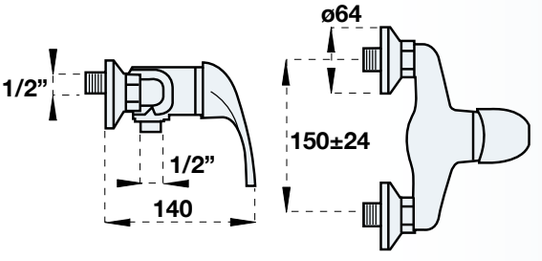

Miscelatore monocomando da incasso per doccia
Concealed shower mixer

Cod. **825**
Finiture: cromo
Finishing: chrome

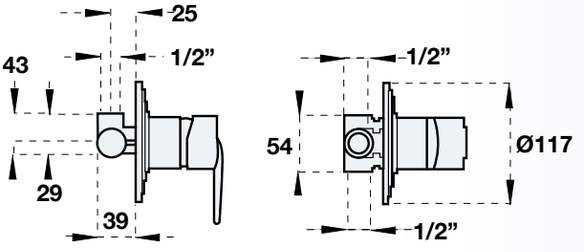

Cod. **820**
Finiture: cromo
Finishing: chrome

Miscelatore monocomando da incasso per doccia con deviatore

Concealed shower mixer with diverter

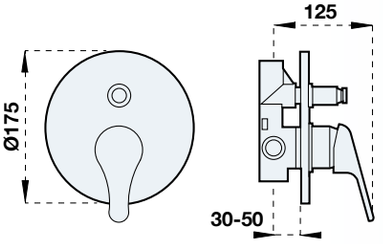

Cod. **840**
Finiture: cromo
Finishing: chrome

Miscelatore monocomando per lavabo, con scarico

Wash basin mixer with pop-up

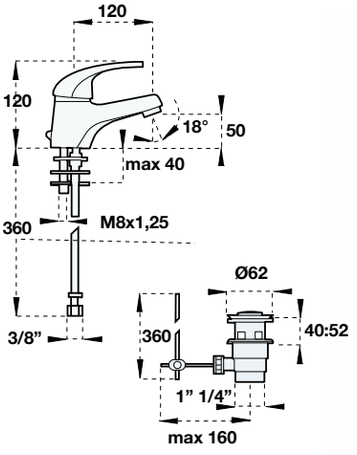

Cod. **850**
Finiture: cromo
Finishing: chrome

Miscelatore monocomando per bidet, con scarico

Bidet *mixer with pop-up*

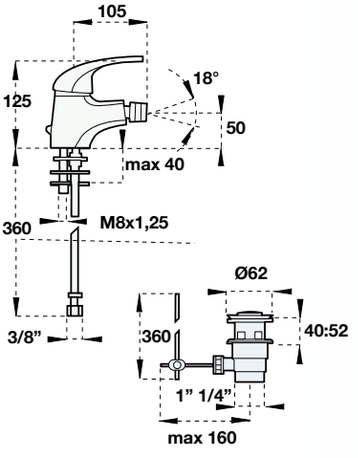

Cod. **870**
Finiture: cromo
Finishing: chrome

Miscelatore monocomando per lavabo con leva clinica
Washbasin mixer with pop-up with clinic lever

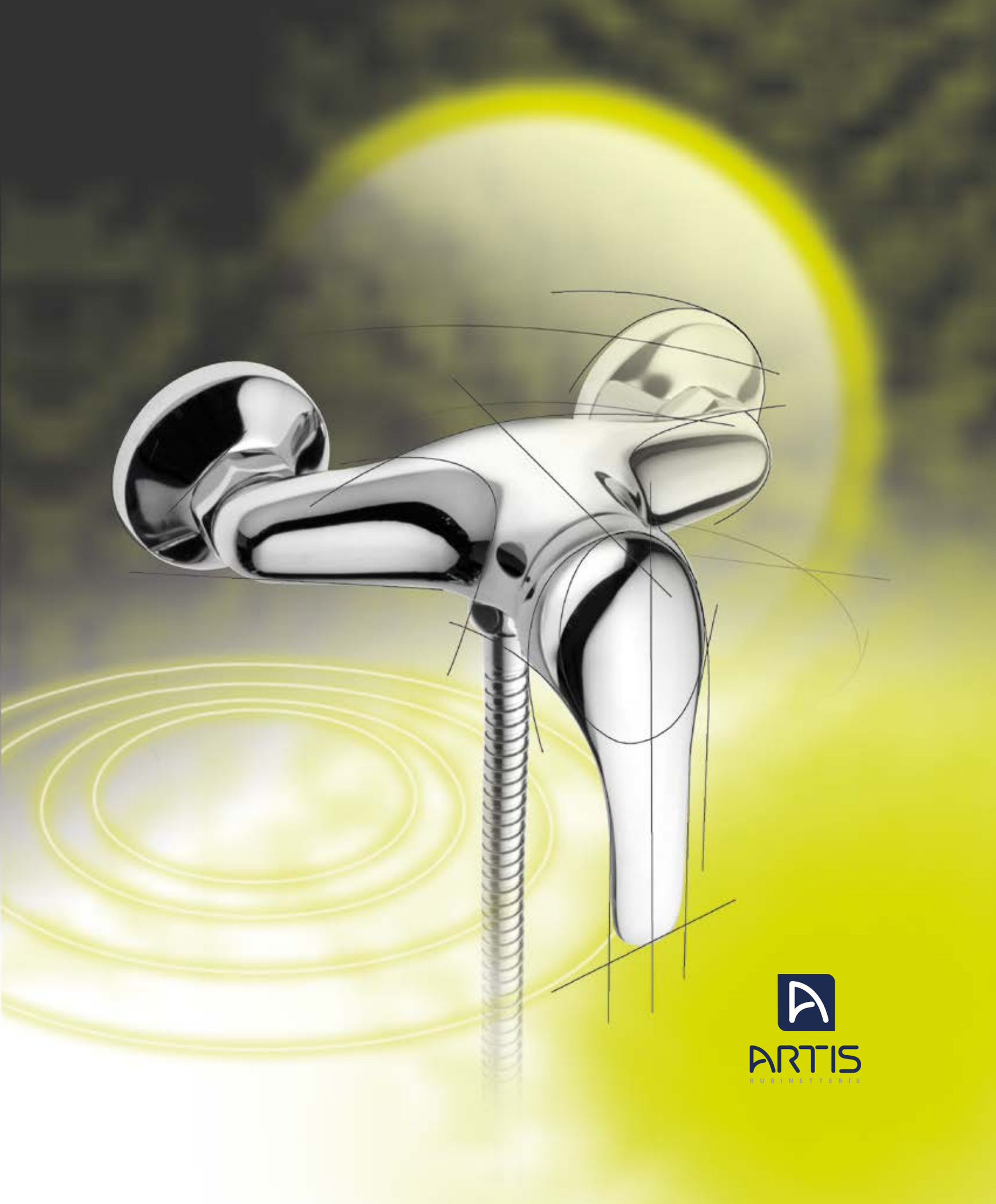
ARTIS
RUBINETTERIE

Croce
Collection

Artis
miscela tecnologia
& design

Cod. **2010**
Finiture: cromo
Finishing: chrome

Gruppo esterno per vasca con deviatore, supporto duplex, flessibile, doccia
External bath shower mixer with diverte complete to shower kit

Cod. **2010BR**
Finiture: bronzo
Finishing: bronze

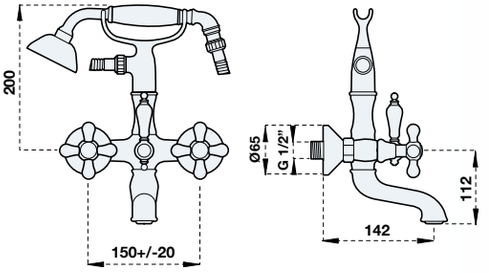

Cod. **2030**
Finiture: cromo
Finishing: chrome

Gruppo esterno per doccia
External shower two handles

Cod. **2030BR**
Finiture: bronzo
Finishing: bronze

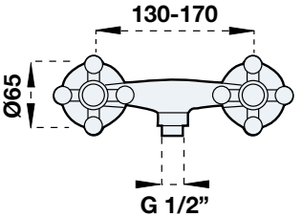

Cod. **2045**
Finiture: cromo
Finishing: chrome

Gruppo tre fori per lavabo bocca antica
Three holes basin mixer with antique spout

Cod. **2045BR**
Finiture: bronzo
Finishing: bronze

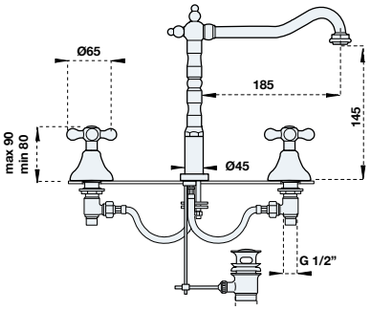

Gruppo tre fori per bidet con scarico automatico
Three holes bidet with automatic pop-up

Cod. **2055**
Finiture: cromo
Finishing: chrome

Cod. **2055BR**
Finiture: bronzo
Finishing: bronze

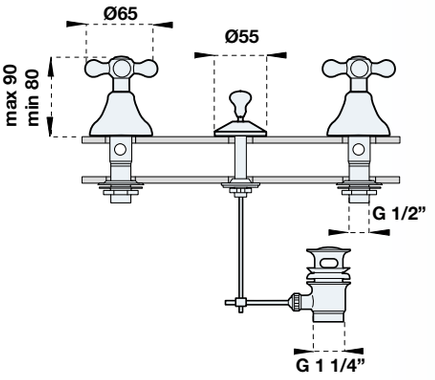

Monoforo lavabo con bocca fusa e scarico 1 - 1/4”
Single hole basin mixer with pop-up waste

Cod. **2040**
Finiture: cromo
Finishing: chrome

Cod. **2040BR**
Finiture: bronzo
Finishing: bronze

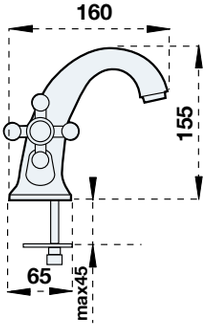

Monoforo bidet con bocca fusa e scarico 1 - 1/4”
Single hole bidet with pop-up waste

Cod. **2050**
Finiture: cromo
Finishing: chrome

Cod. **2050BR**
Finiture: bronzo
Finishing: bronze

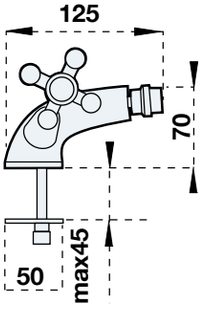

kit bordo vasca 4 fori, completo di kit doccia

Complete deck mounted kit with automatic diverter and shower kit

Cod. **123001C**
Finiture: cromo
Finishing: chrome

Cod. **123001BR**
Finiture: cromo
Finishing: chrome

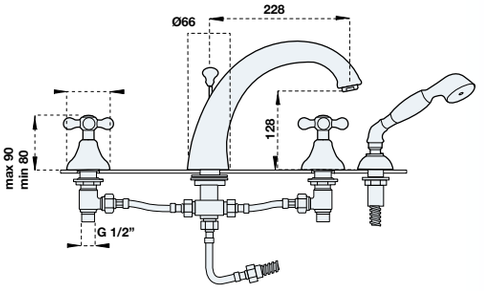

Piantane antiche a vista attacco 3/4”

Floor antique pilar legs 3/4" connection

Cod. **381010C**
Finiture: cromo
Finishing: chrome

Cod. **381010BR**
Finiture: cromo
Finishing: chrome

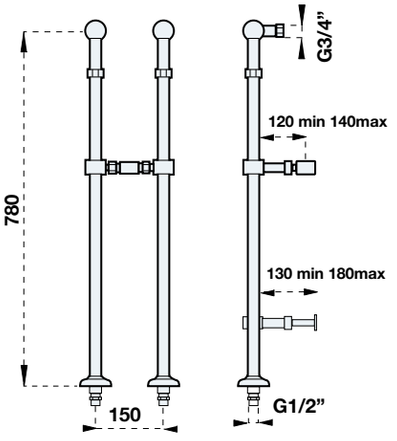

ARTIS
RUBINETTERIE

ARTIS
RUBINETTERIE

Termostatici

Coassiali

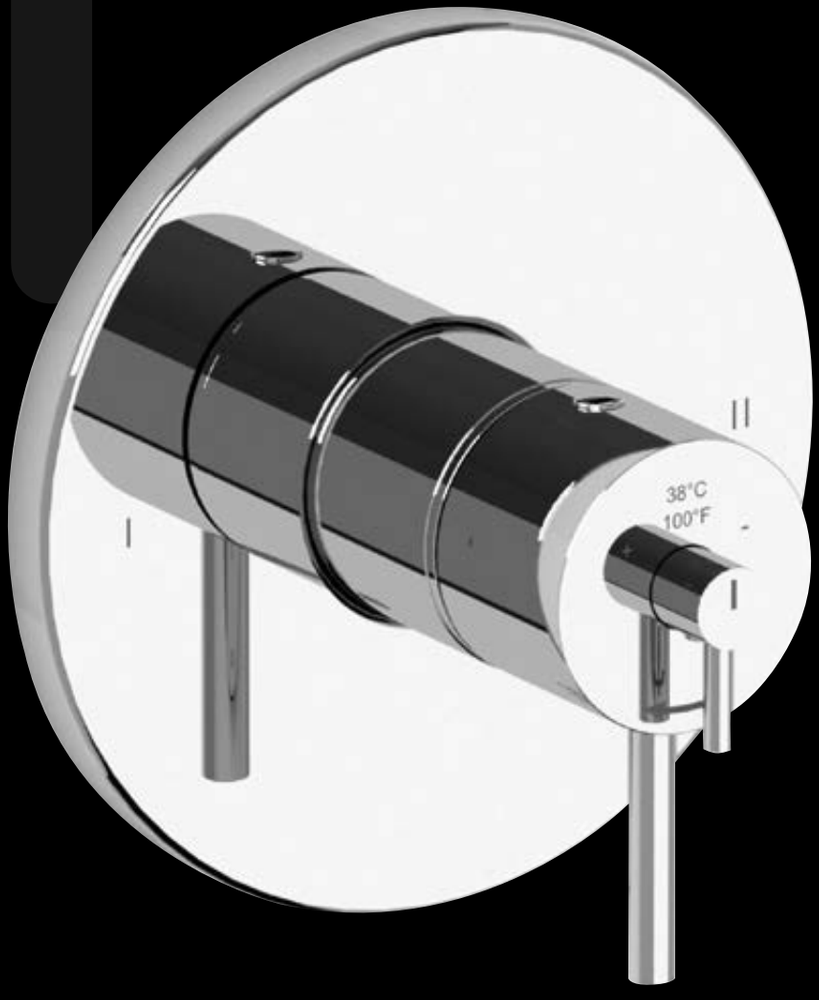

Artis
miscela tecnologia
& design

Cod. **G06003C**
Finiture: cromo
Finishing: chrome

Termostatico coassiale per incasso a muro, 2 funzioni completo di maniglie tonde
Thermostatic coaxial for wall with two functions and round handles

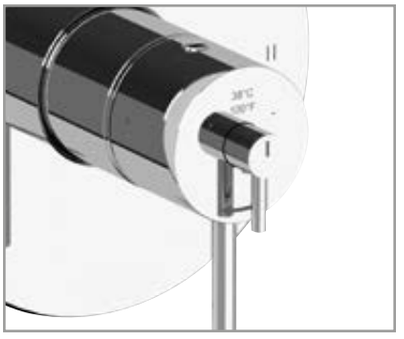

Termostatici Coassiali

Cod. **G06053C**
Finiture: cromo
Finishing: chrome

Termostatico coassiale per incasso a muro, 2 funzioni completo di maniglie quadre
Thermostatic coaxial for wall with two functions and square handles

Termostatici Coassiali

Cod. **G06101C**
Finiture: cromo
Finishing: chrome

Doppio termostatico coassiale per incasso a muro,
2+2 funzioni completo di maniglie tonde

Double thermostatic coaxial for wall with two plus two functions and round handles

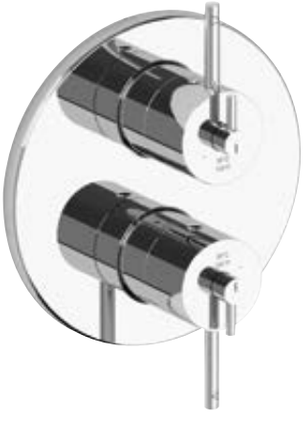

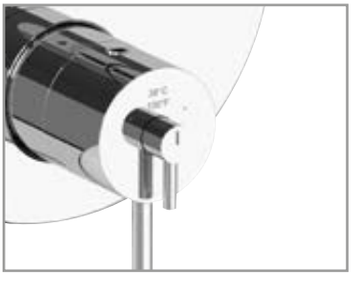

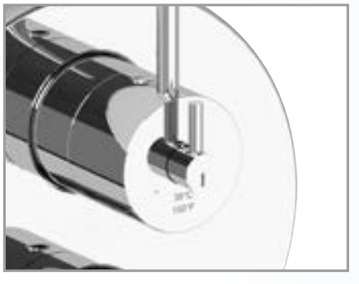

Termostatici Coassiali

G06001C Termostatico coassiale per pannelli doccia, 2 funzioni completo di maniglie tonde
G06002C Termostatico coassiale per bordo vasca, 2 funzioni completo di maniglie tonde

G06001C Thermostatic coaxial for shower panel with two functions and round handles
G06002C Thermostatic coaxial for kit deck mounted with two functions and round handles

Termostatici
Coassiali

G06051C Termostatico coassiale per pannelli doccia, 2 funzioni completo di maniglie quadre
G06052C Termostatico coassiale per bordo vasca, 2 funzioni completo di maniglie quadre

G06051C Thermostatic coaxial for shower panel with two functions and square handles
G06052C Thermostatic coaxial for kit deck mounted with two functions and square handles

Termostatici
Coassiali

Grazie alal Cartuccia Brevettata di Artis avrai sempre temperature costanti e possibilità di scegliere il flusso dell'acqua dove preferisci.

Thanks to the patented Artis thermostatic cartridges , you'll always have a constant temperature and the possibility to choose the flow of water wherever you like.

Termostatici
Coassiali

Cod. **126001C**
Finiture: cromo
Finishing: chrome

Kit termostatico coassiale bordo vasca tondo, completo di kit doccia
Kit deck mounted thermostatic coaxial, round kit with automatic diverter and shower kit

Termostatici
Coassiali

Cod. **126050C**
Finiture: cromo
Finishing: chrome

Kit termostatico coassiale bordo vasca quadro, completo di kit doccia
Kit deck mounted thermostatic coaxial, square kit with automatic diverter and shower kit

Termostatici
Coassiali

Cod. **126021C**
Finiture: cromo
Finishing: chrome

Kit termostatico coassiale tondo, completo di kit doccia
Kit deck mounted thermostatic coaxial, round kit and shower kit

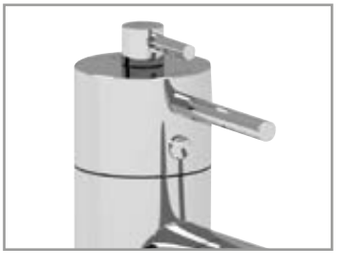

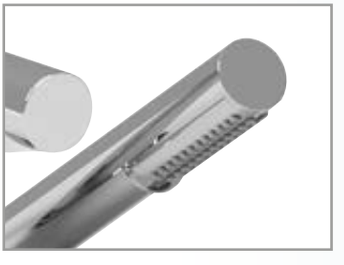

Termostatici
Coassiali

ARTIS
RUBINETTERIE
35
30
20
35
30
20

Termostatici

Collection

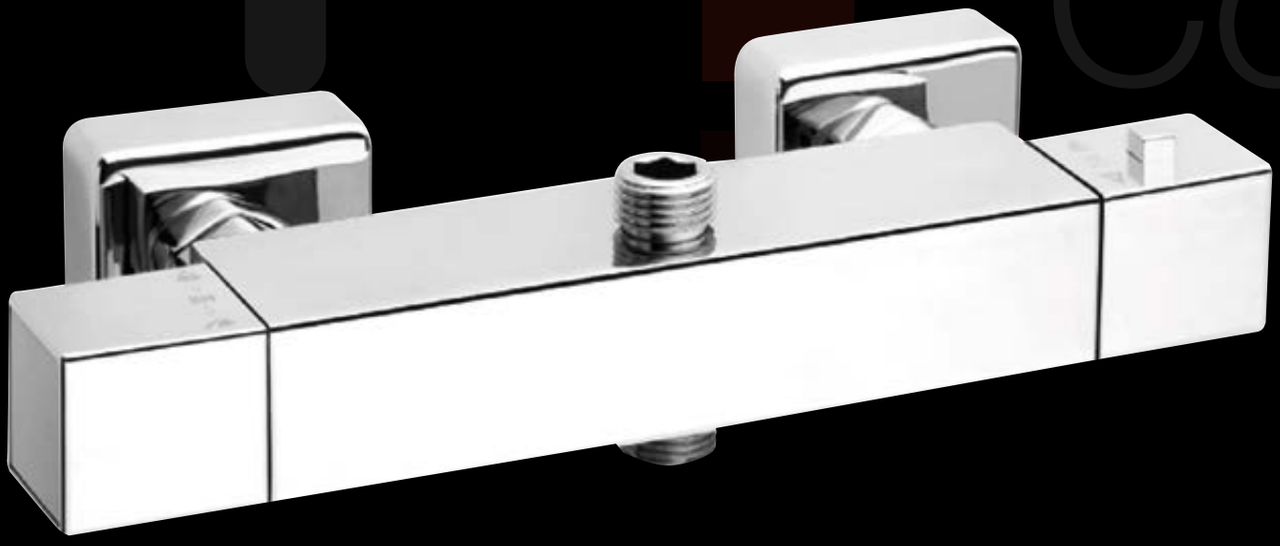

Artis

miscela tecnologia & design

081051C Termostatico doccia esterno quadro con attacco inferiore
081052C Termostatico doccia esterno quadro con attacco superiore
081050C Termostatico doccia esterno quadro con deviatore 2 vie

081051C Thermostatic external shower square with down connection
081052C Thermostatic external shower square with upper connection
081050C Thermostatic external shower square with diverter two ways

Termostatici
Collection

1630 Termostatico doccia esterno tondo con attacco inferiore
1632 Termostatico doccia esterno tondo con attacco superiore
1631 Termostatico doccia esterno tondo con deviatore 2 vie

1630 Thermostatic external shower round with down connection
1632 Thermostatic external shower round with upper connection
1631 Thermostatic external shower round with diverter two ways

Termostatici
Collection

Cod. **1633**
Finiture: cromo
Finishing: chrome

Termostatico doccia esterno tondo con attacco inferiore
Thermostatic external shower round with down connection

Termostatici
Collection

083015C Termostatico quadro doccia incasso a muro con rubinetto
083014C Termostatico quadro doccia incasso a muro con deviatore 2 o 3 funzioni

083015C Square thermostatic external shower for wall with stop
083014C Square thermostatic external shower for wall with diverter two of three functions

Termostatici
Collection

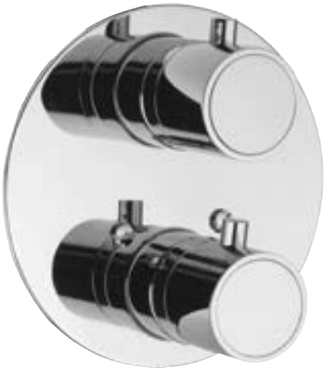

083003C Termostatico tondo doccia incasso a muro con rubinetto
083006C Termostatico tondo doccia incasso a muro con deviatore 2 o 3 funzioni

083003C Round thermostatic external shower for wall with stop
083006C Round thermostatic external shower for wall with diverter two of three functions

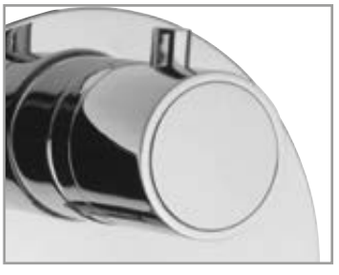

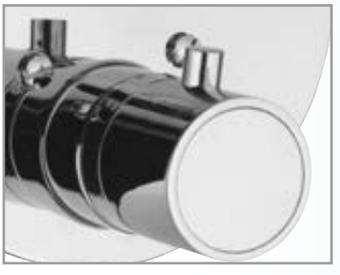

Termostatici
Collection

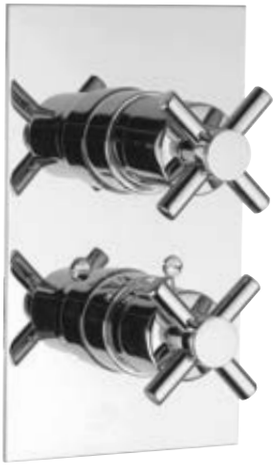

083001C Termostatico maniglie kriss per doccia incasso a muro con rubinetto
083005C Termostatico maniglie kriss per doccia incasso a muro con deviatore 2 o 3 funzioni

083001C Kriss handles thermostatic external shower for wall with stop
083005C Kriss handles thermostatic external shower for wall with diverter two of three functions

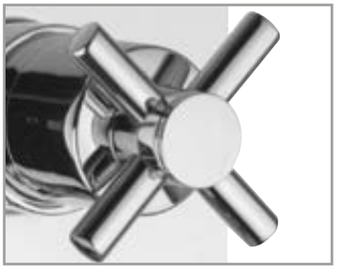

Termostatici
Collection

programma

Docce

Artis

miscela tecnologia

& design

Docce

Miscelatore monocomando per pannelli doccia
Single shower for panel

G12006C Miscelatore bordo vasca con leva Stilo
181011C Miscelatore per pannelli con leva Stilo
182002C Miscelatore con deviatore 2 vie per pannelli
181021C Miscelatore 2 vie per bordo vasca

G12006C Mix for deck mounted with Stilo lever
181011C Mix for shower panel with Stilo lever
182002C Mix for shower panel with two ways and Stilo Kit
181021C Mix for deck mounted with two ways and Stilo Kit

Leva Short
Short lever

Leva Quadra
Square lever

Leva Piatta
Plate lever

Leva Aurora
Aurora lever

Leva Luna
Luna lever

Curvetta 90°
Angle 90°

Attacco portagomma
Barb connection

Attacco 1/2”M
Connection 1/2”M

Tappo in ottone
Cap for stop

Attacco rapido
Fast connection

programma
Docce

Miscelatore monocomando per pannelli doccia con deviatore
Single shower for panel with diverter

183023C Mix completo di deviatore a 3 vie con Trim Stilo
183013C Mix completo di deviatore a 4 vie con Trim Stilo
183003C Mix completo di deviatore a 5 vie con Trim Stilo

183023C Mix complete with diverter three ways with Trim Stilo
183013C Mix complete with diverter four ways with Trim Stilo
183003C Mix complete with diverter five ways with Trim Stilo

Completa di maniglie
e placche Short in ABS
Complete to handles plate
Short in plastic

Completa di maniglie
e placche Ministilo in ABS
Complete to handles plate
Ministilo in plastic

Completa di maniglie
e placche Quadrate in ABS
Complete to handles plate
square in plastic

programma
Docce

Miscelatore termostatico attacchi inferiori per pannelli doccia con deviatore
Thermostatic shower down in let for panel with diverter

082008C Miscelatore termostatico con rubinetto di arresto
082014C Miscelatore termostatico con deviatore 2 vie
082013C Miscelatore termostatico con deviatore 3 vie
082025C Miscelatore termostatico con deviatore 4 vie
082015C Miscelatore termostatico con deviatore 5 vie

082008C Thermostatic mixer shower with stop
082014C Thermostatic mixer with diverter 2 ways
082013C Thermostatic mixer with diverter 3 ways
082025C Thermostatic mixer with diverter 4 ways
082015C Thermostatic mixer with diverter 5 ways

Completa di maniglie
e placche Short in ABS
Complete to handles plate
Short in plastic

Completa di maniglie
e placche Ministilo in ABS
Complete to handles plate
Ministilo in plastic

Completa di maniglie
e placche Quadrate in ABS
Complete to handles plate
square in plastic

programma
Docce

Miscelatore termostatico attacchi laterali per pannelli doccia con deviatore
Thermostatic shower later in let for panel with diverter

084017C Miscelatore termostatico con rubinetto di arresto
084016C Miscelatore termostatico con deviatore 2 vie
084014C Miscelatore termostatico con deviatore 3 vie
084018C Miscelatore termostatico con deviatore 4 vie
084028C Miscelatore termostatico con deviatore 5 vie

084017C Thermostatic mixer shower with stop
084016C Thermostatic mixer with diverter 2 ways
084014C Thermostatic mixer with diverter 3 ways
084018C Thermostatic mixer with diverter 4 ways
084028C Thermostatic mixer with diverter 5 ways

Completa di maniglie
e placche Short in ABS
Complete to handles plate
Short in plastic

Completa di maniglie
e placche Ministilo in ABS
Complete to handles plate
Ministilo in plastic

Completa di maniglie
e placche Quadrate in ABS
Complete to handles plate
square in plastic

programma
Docce

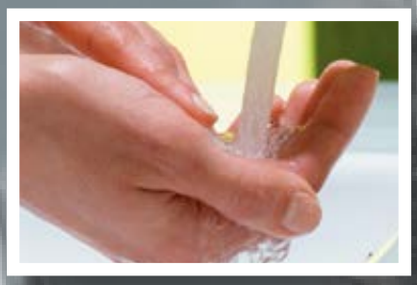

ARTIS
RUBINETTERIE

ARTIS
RUBINETTERIE

miscela tecnologia & Cucina Kitchen

Cod. **4060**
Finiture: oro
Finishing: gold

miscelatore Gold monocomando per lavello 2 maniglie
Single control mixer Gold for sink

Con gemma di Cristallo
With crystal gem

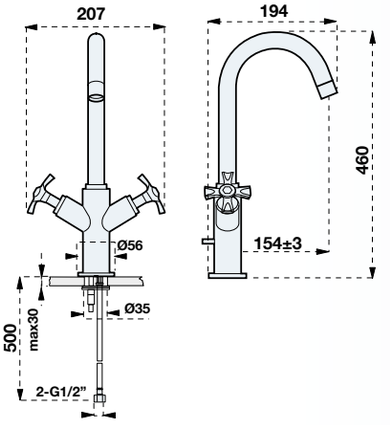

Cod. **8075**
Finiture: cromo
Finishing: chrome

Miscelatore monocomando per lavello con DOCCETTA estraibile
Single control mixer for sink pull out spout

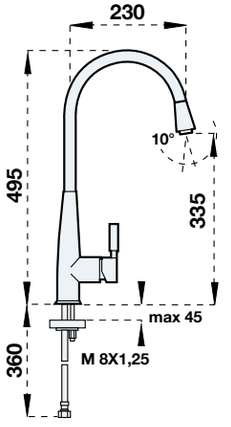

Cod. **3460**
Finiture: cromo
Finishing: chrome

Miscelatore monocomando Ø 25 per lavello con bocca girevole
Single control mixer Ø 25 for sink with swivel spout

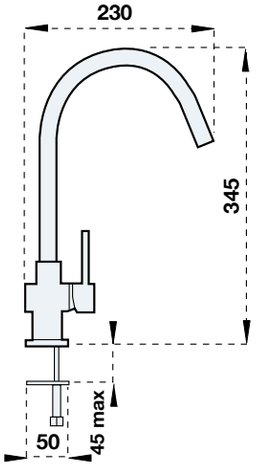

Miscelatore monocomando per lavello con bocca girevole

Single control mixer for sink with swivel spout

Cod. **7095**
Finiture: cromo
Finishing: chrome

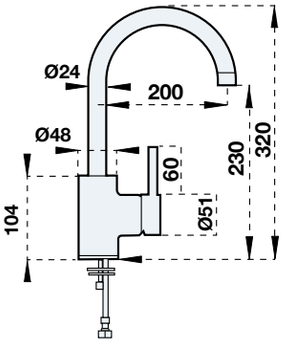

Miscelatore monocomando quadro per lavello con bocca girevole

Single control mixer square for sink with swivel spout

Cod. **6395**
Finiture: cromo
Finishing: chrome

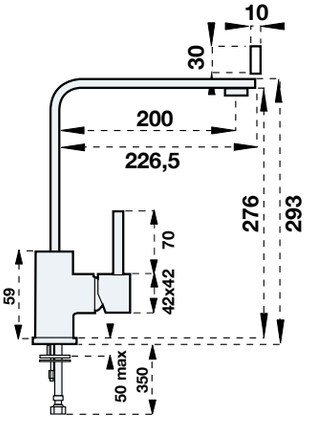

Miscelatore monocomando quadro per lavello con bocca girevole

Single control mixer square for sink with swivel spout

Cod. **660**
Finiture: cromo
Finishing: chrome

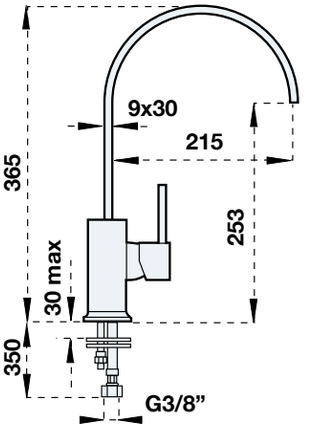

Miscelatore con molla per lavelli con doccia estraibile
Single control mixer for sink pull out spout

Cod. **6295**
Finiture: cro
Finishing: chr

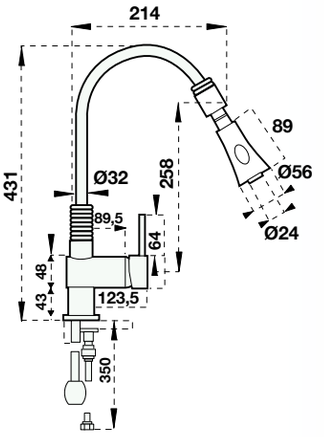

Miscelatore con molla per lavelli con doccia estraibile
Single control mixer with spring for sink pull out spout

Cod. **6195**
Finiture: cromo
Finishing: chrome

Miscelatore professionale con molla per lavelli con doccia estraibile
Single control professional mixer with spring for sink pull out spout

Cod. **6995**
Finiture: cromo
Finishing: chrome

Miscelatore monocomando per sottofinestra con canna inclinabile

Bathtub Luna mixer complete to shower kit

Cod. **6075**
Finiture: cromo
Finishing: chrome

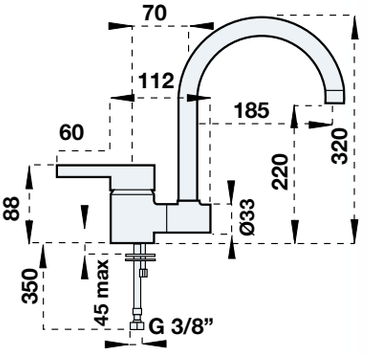

Miscelatore modello lusso per lavello con bocca girevole

Single control heavy mixer for sink with swivel spout

Cod. **5275**
Finiture: cromo
Finishing: chrome

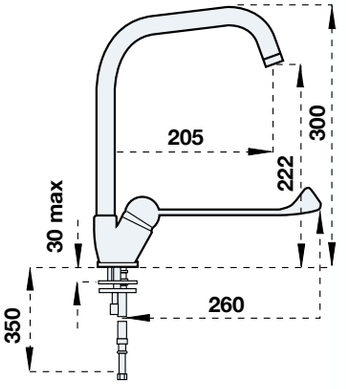

Miscelatore monocomando per lavello con bocca girevole

Single control mixer for sink with swivel spout

Cod. **5475**
Finiture: cromo
Finishing: chrome

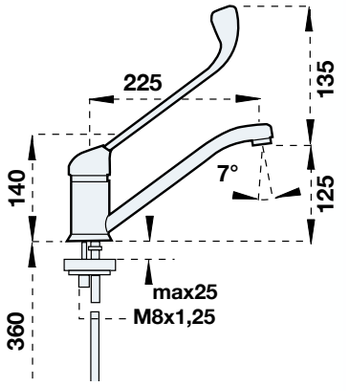

Miscelatore monocomando per lavello con doccia estraibile

Single control mixer for sink pull out spout

Cod. **5080**
Finiture: cromo
Finishing: chrome

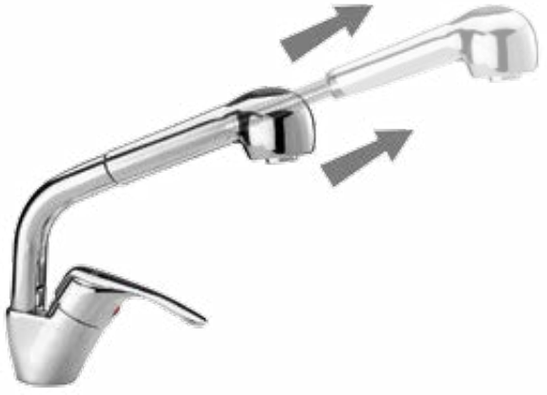

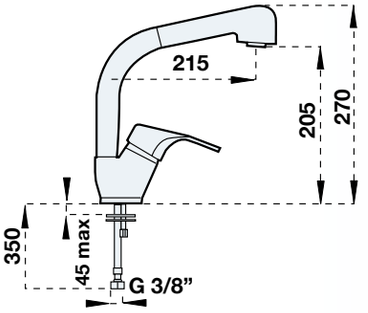

Miscelatore monocomando per lavello con bocca estraibile

Single control mixer for sink pull out spout

Cod. **5890**
Finiture: cromo
Finishing: chrome

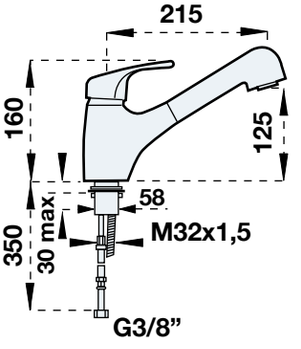

Miscelatore monocomando per lavello con bocca girevole

Single control mixer for sink with swivel spout

Cod. **6375**
Finiture: cromo
Finishing: chrome

Cod. **6375BR**
Finiture: Bronzo
Finishing: Bronze

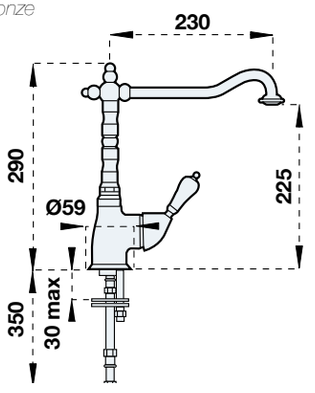

Miscelatore monocomando per lavello con bocca girevole
Single control mixer for sink with swivel spout

Cod. **5276**
Finiture: cromo
Finishing: chrome

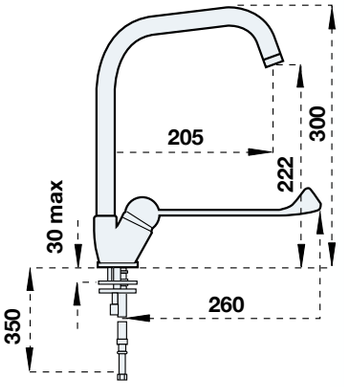

idem per 5190 con canna fine t a"U"

Miscelatore monocomando per lavello con bocca girevole
Single control mixer for sink with swivel spout

Cod. **5370**
Finiture: cromo
Finishing: chrome

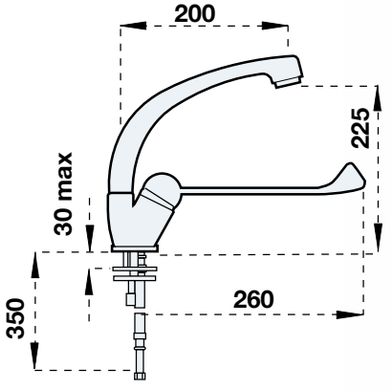

Miscelatore monocomando per lavello con bocca girevole
Single control mixer for sink with swivel spout

Cod. **5190**
Finiture: cromo
Finishing: chrome

Miscelatore monocomando per lavello a muro

Wall mounted kitchen sink mixer for wall

Cod. **5585**
Finiture: cromo
Finishing: chrome

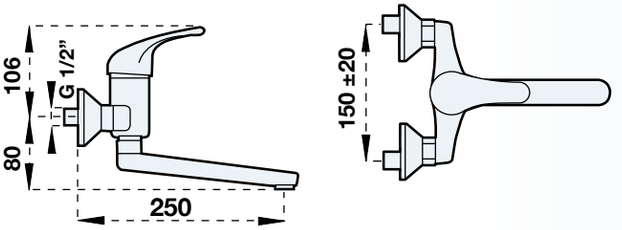

Miscelatore 2 maniglie per lavello a muro

Wall mounted kitchen sink mixer for wall

Cod. **5785**
Finiture: cromo
Finishing: chrome

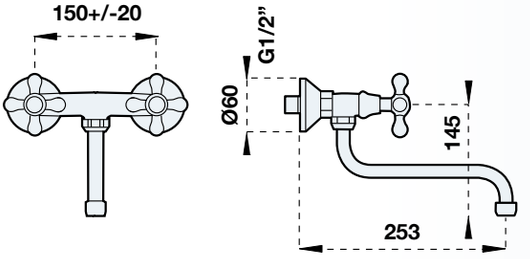

Miscelatore 2 maniglie per lavello a muro attacco alto

Wall mounted kitchen sink mixer for wall

Cod. **8790**
Finiture: cromo
Finishing: chrome

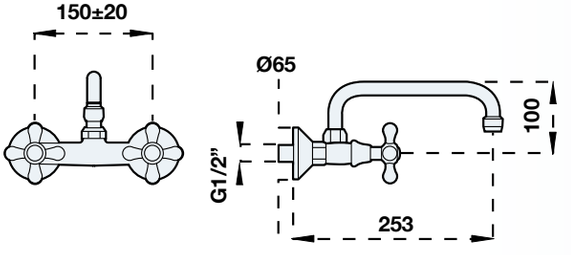

Miscelatore monoforo 2 maniglie per lavello bocca antica
Wall mounted kitchen sink two handles antique spout

Cod. **6175**
Finiture: cromo
Finishing: chrome

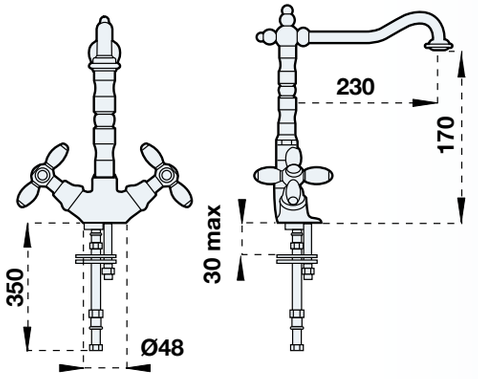

Miscelatore monoforo 2 maniglie per lavello
Wall mounted kitchen sink two handles

Cod. **5675**
Finiture: cromo
Finishing: chrome

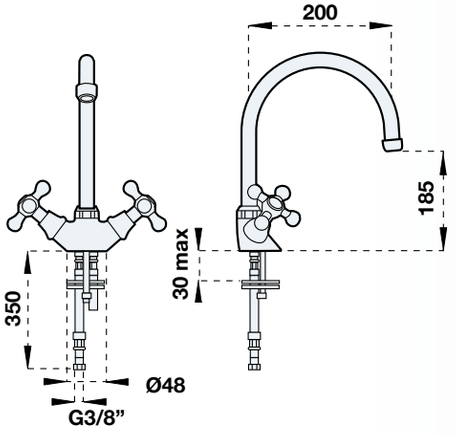

Miscelatore monoforo 2 maniglie per lavello
Wall mounted kitchen sink two handles

Cod. **5695**
Finiture: cromo
Finishing: chrome

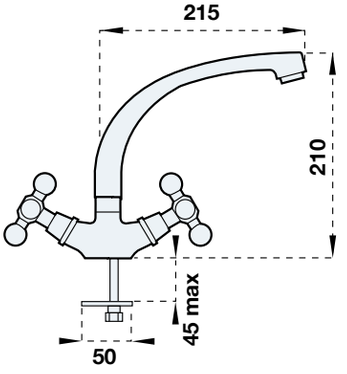

Cod. **5276C**
Finiture: cromo
Finishing: chrome

Miscelatore monocomando per lavello con bocca girevole e leva clinica
Single control mixer for sink with swivel spout and clinic lever

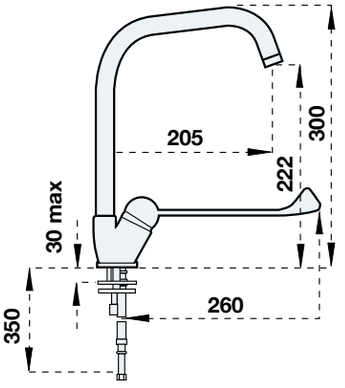

Cod. **5370C**
Finiture: cromo
Finishing: chrome

Miscelatore monocomando per lavello con bocca girevole e leva clinica
Single control mixer for sink with swivel spout and clinic lever

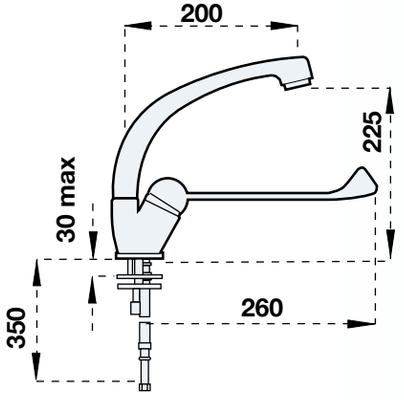

Cod. **5475C**
Finiture: cromo
Finishing: chrome

Miscelatore monocomando per lavello con bocca girevole e leva clinica
Single control mixer for sink with swivel spout and clinic lever

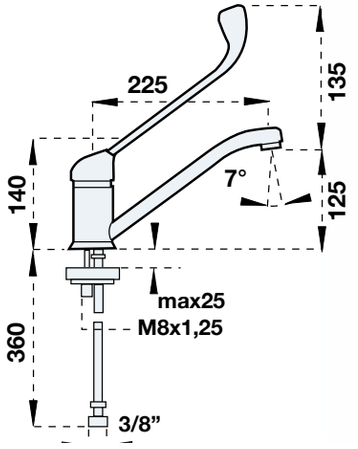

Cod. **5585C**
Finiture: cromo
Finishing: chrome

Miscelatore monocomando per lavello a muro con leva clinica
Wall mounted kitchen sink mixer for wall and clinic lever

Cod. **6470**
Finiture: cromo
Finishing: chrome

Miscelatore monocomando per lavello con bocca girevole e attacco per trattamento acqua separata o potabile

Single hole for sink with swiver spout and separate drinking water

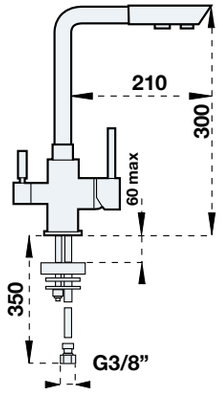

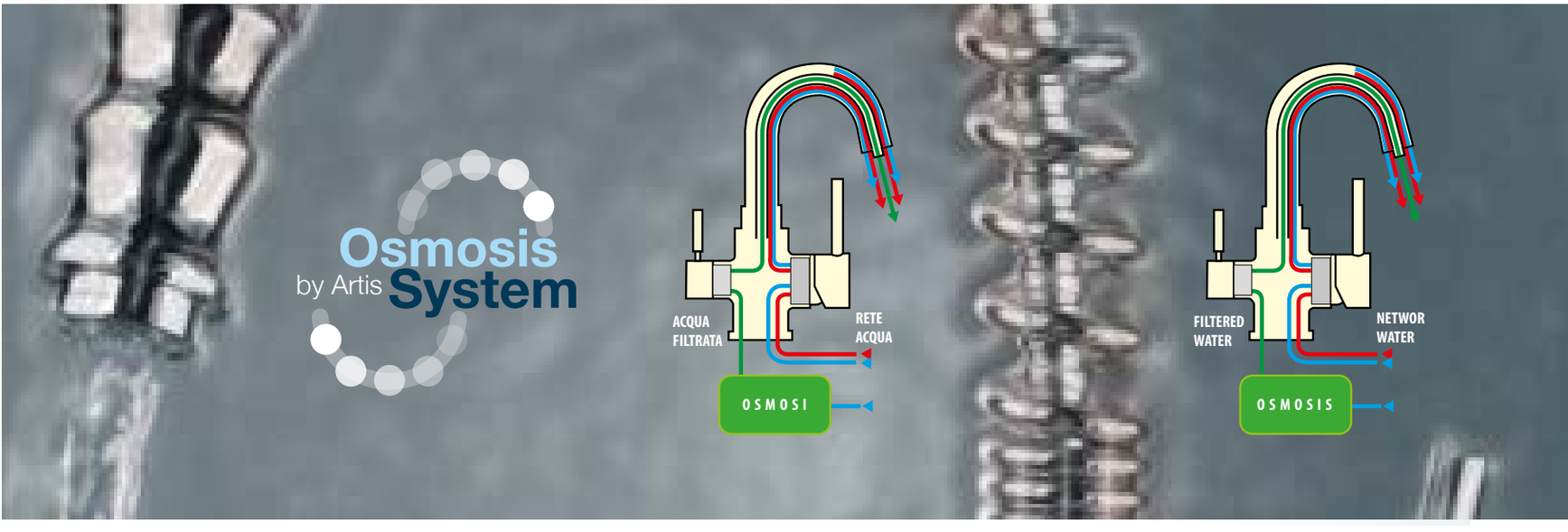

Scopri
Il vero Relax
conosciuto
da Artis

ARTIS
RUBINETTERIE
la nostra collezione
& Colonne

Colonna doccia multifunzione
in acciaio inox completa di body jets, doccia e soffioni
Shower column multifunction in stainless steel complete to body jets, shower and shower head

CD130
con mix e finitura a specchio

CD150
con termo e finitura a specchio

CD130S
con mix e finitura satinata

CD150S
con termo e finitura satinata

CD130
with mix and finishing super mirror

CD150
with thermo finishing super mirror

CD130S
with mix and satin finishing

CD150S
with thermo and satin finishing

Colonna doccia multifunzione
in acciaio inox completa di braccio orientabile,
body jets, doccia e soffioni
Shower column multifunction in stainless steel complete to body jets, shower and shower head

CD135
con mix e finitura a specchio

CD135S
con mix e finitura satinata

CD135
with mix and finishing super mirror

CD135S
with mix and satin finishing

Colonna doccia multifunzione
in acciaio inox completa di body jets, doccia e soffioni
Shower column multifunction in stainless steel complete to body jets, shower and shower head

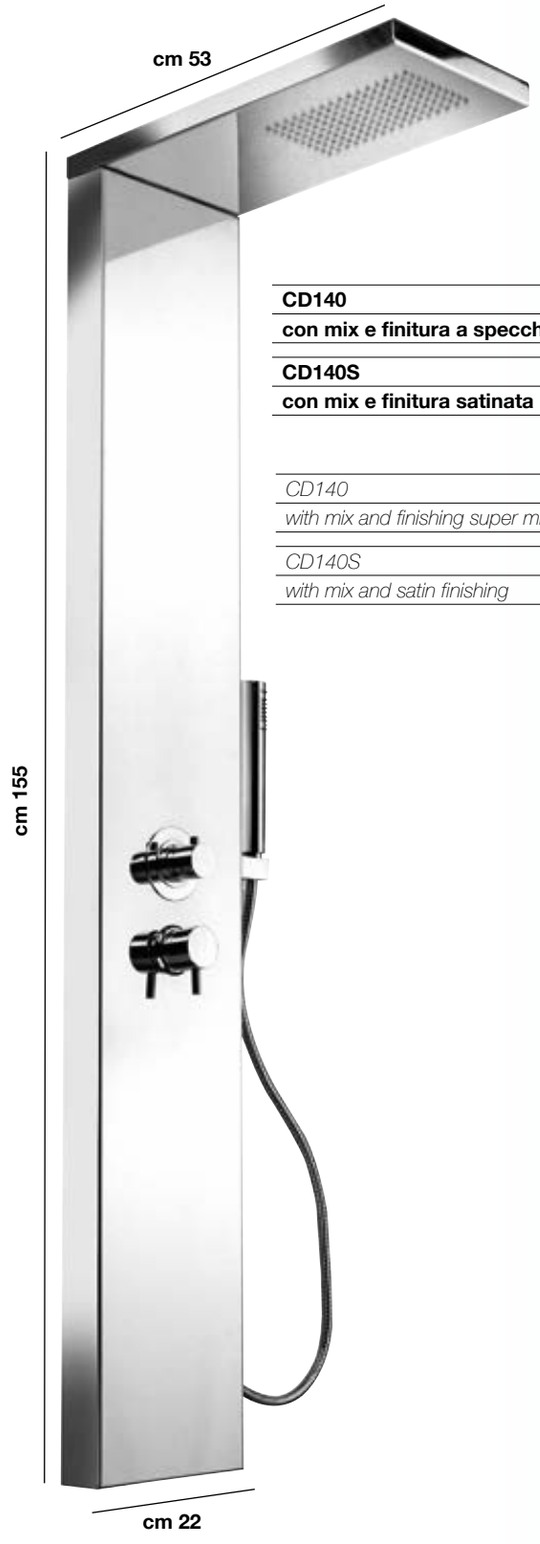

CD140
con mix e finitura a specchio

CD140S
con mix e finitura satinata

CD140
with mix and finishing super mirror

CD140S
with mix and satin finishing

Cod. **CD121**
Finiture: cromo
Finishing: chrome

Colonna doccia multifunzione
in acciaio inox satinato completa
di body jets, doccia e soffioni
Shower column multifunction in satin stainless steel complete to body jets, shower and shower head

Cod. **CD105**
Finiture: cromo
Finishing: chrome

Colonna doccia multifunzione in alluminio satinato completa di body jets, braccio doccia L. 45 e soffione
Shower column multifunction in satin aluminium complete to body jets, shower and shower head

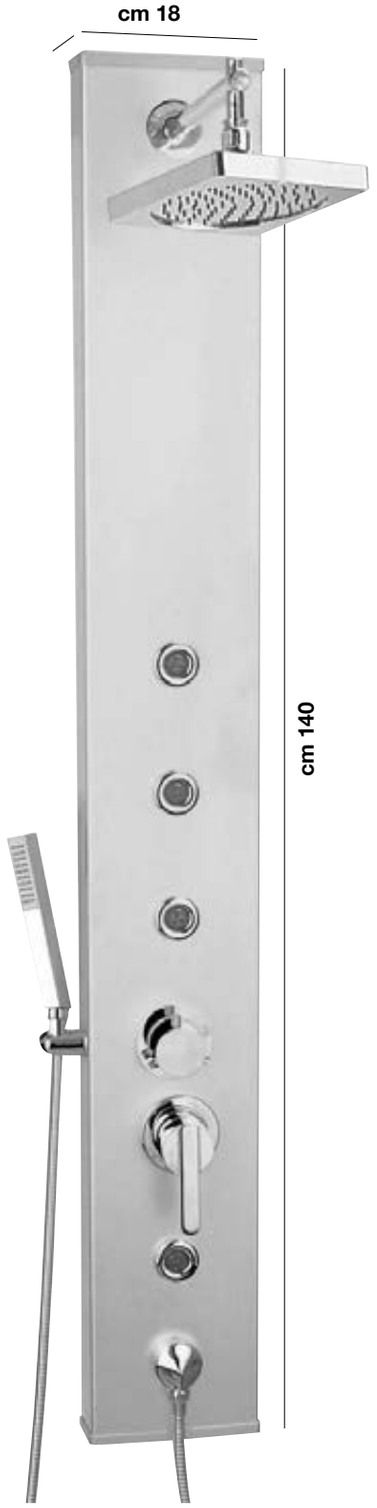

Cod. **241052C**
Finiture: cromo
Finishing: chrome

Colonna doccia con mix telescopica quadra completa di accessori
Shower column telescopic with mix square complete to shower kit

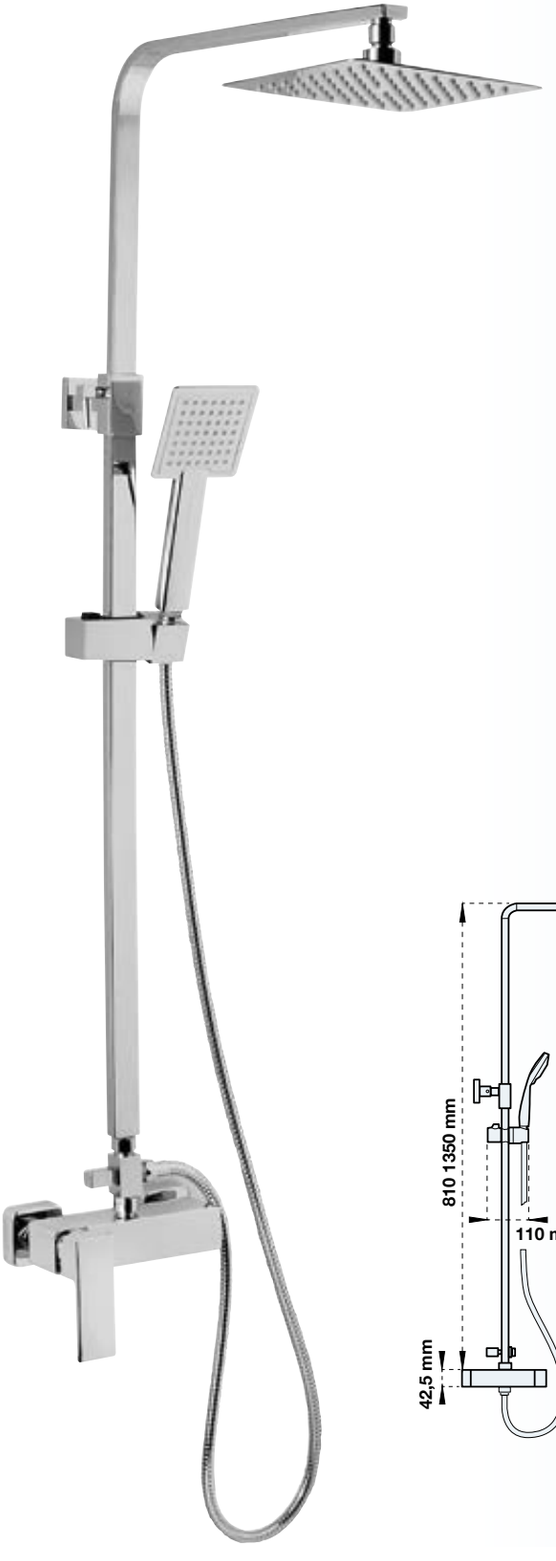

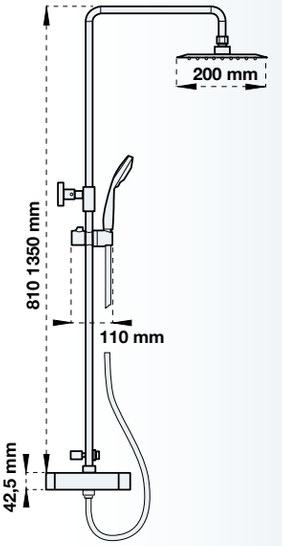

Cod. **241050C**
Finiture: cromo
Finishing: chrome

Colonna doccia con termo telescopica quadra completa di accessori
Shower column telescopic with thermo square complete to shower kit

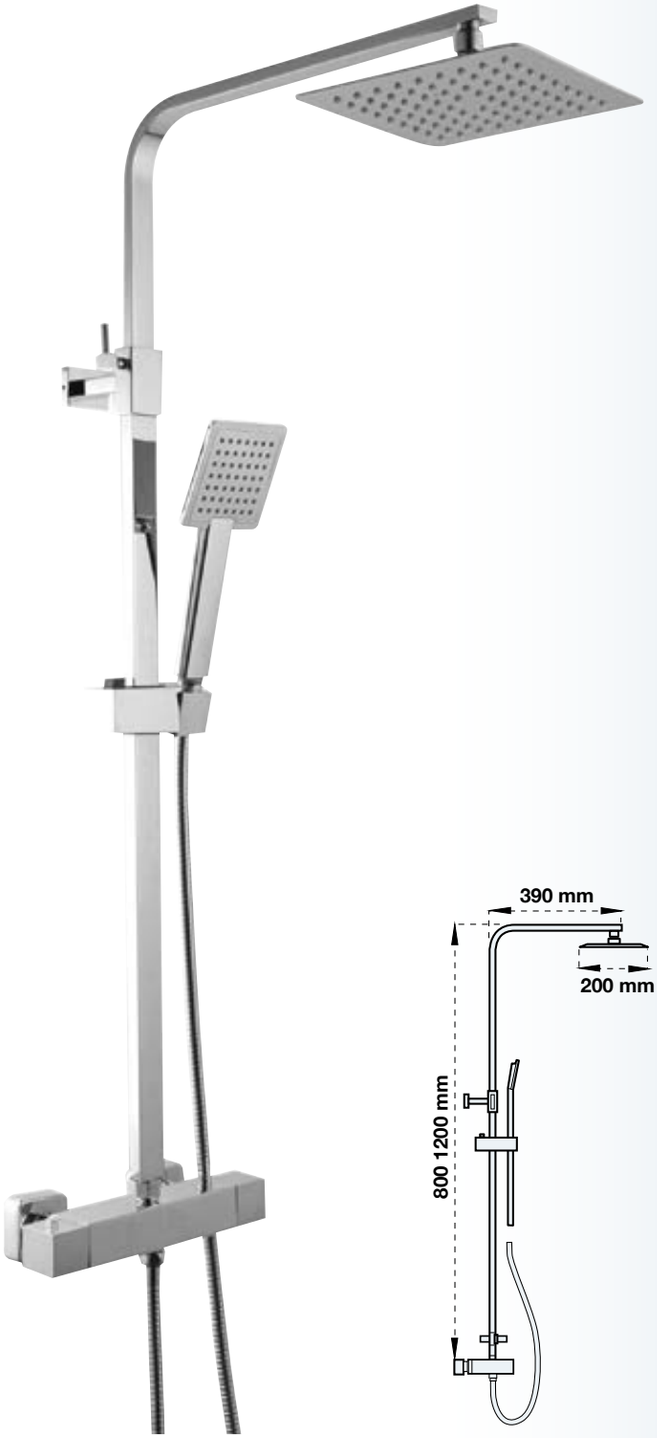

Cod. **241051C**
Finiture: cromo
Finishing: chrome

Colonna doccia telescopica senza mix quadra completa di accessori
Shower column telescopic with out mix square complete to shower kit

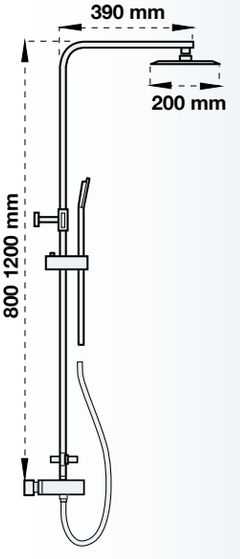

Cod. **241031C**
Finiture: cromo
Finishing: chrome

Colonna doccia con mix telescopica tonda completa di accessori
Shower column telescopic with mix round complete to shower kit

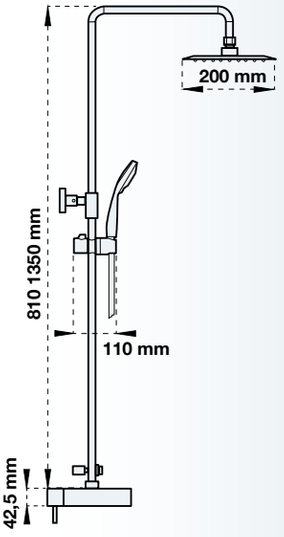

Cod. **241032C**
Finiture: cromo
Finishing: chrome

Colonna doccia con termostatico telescopica tonda completa di accessori
Shower column telescopic with thermostatic round complete to shower kit

Cod. **1641**
Termostatico singolo doccia esterno
Single thermostatic for shower

Cod. **241029C**
Finiture: cromo
Finishing: chrome

Colonna doccia telescopica tonda senza rubinetto, completa di accessori
Shower column round telescopic with out mix complete to shower kit

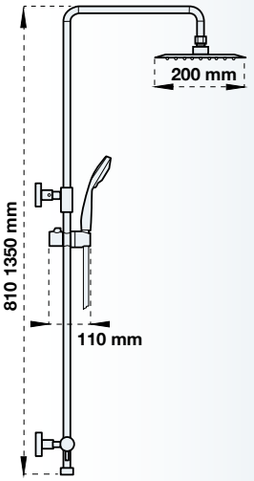

Cod. **241033C**
Finiture: cromo
Finishing: chrome

Colonna doccia con mix per vasca telescopica tonda completa di accessori
Shower column telescopic for bathtube with mix round complete to shower kit

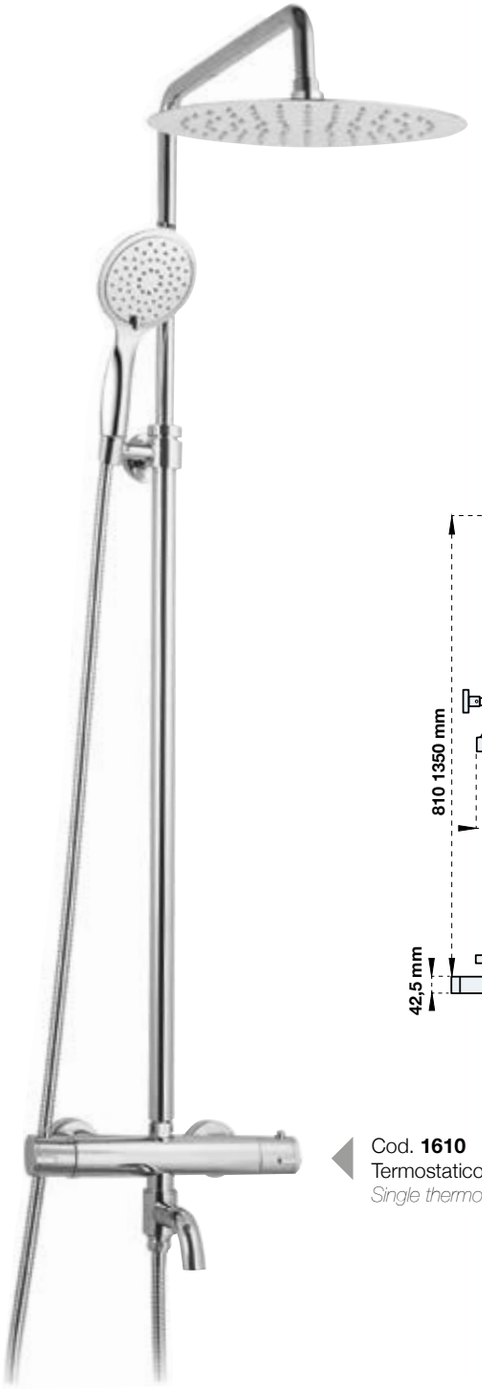

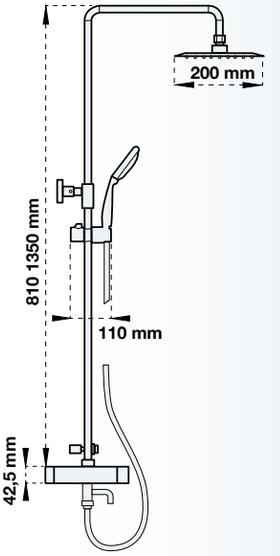

Cod. **1610**
Termostatico singolo vasca esterno
Single thermostatic for bath tube

Cod. **241040C**
Finiture: cromo
Finishing: chrome

Colonna doccia tonda in ABS senza rubinetto, completa di accessori
Shower column round in plastic with out faucet, complete to shower kit

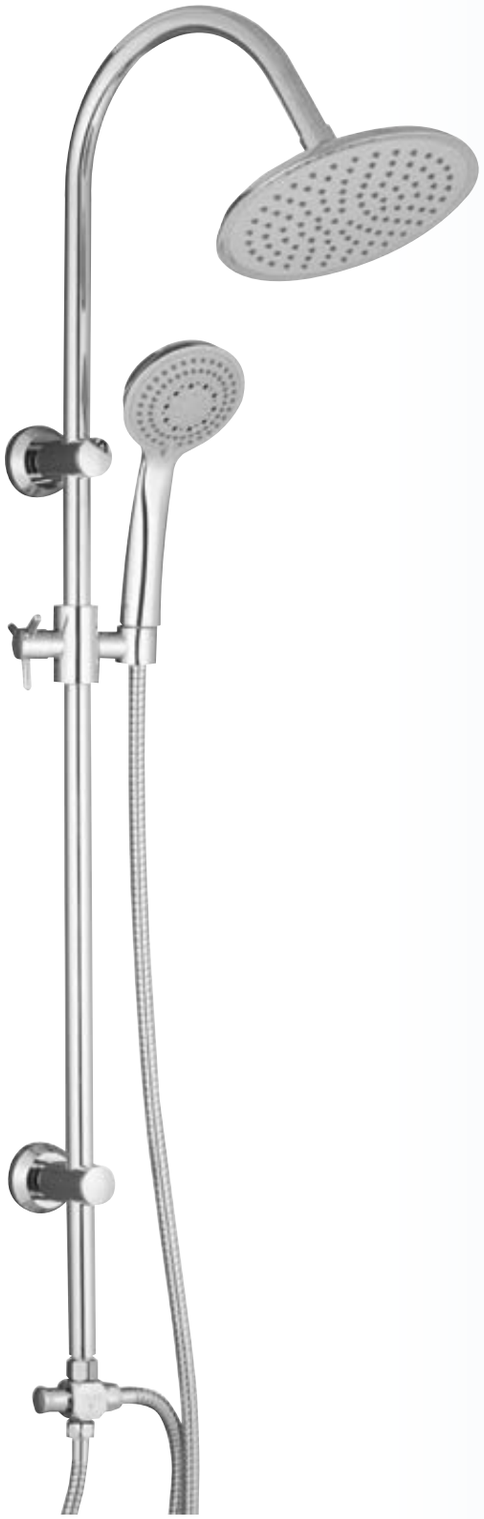

Puoi personalizzare la tua colonna

You can customize your shower column:

1 **Scegli il tuo soffione**
Choose your shower head

2 **Scegli la tua doccia**
Choose your shower

3 **Scegli la tua colonna**
Choose your shower column

4 **Scegli la tuo flessibile**
Choose your flexible

5 **Colonne multifunzione a misura**
Multifunction column with your size

ARTIS RUBINETTERIE

Your Custom Service

ARTIS
RUBINETTERIE

Kit ARTIS RUBINETTERIE

Trasformazione
da mix ad incasso
a colonna doccia

Bath Room
scegliete
la vostra
personalizzazione

choose your personalization
with the conversion kit

Personalizzare e riadattare il vostro punto doccia non è mai stato così facile.
I nostri Kit di Trasformazione vi rendono la vita facile.
In pochi step installerete la vostra colonna Artis.
Speciali Tubi Flex Grip adatteranno la vostra presa d'acqua, senza costosi lavori di muratura.
La colonna Artis terrà in background tutti gli elementi, lasciando alla vostra vista solo i suoi comandi ed il suo splendido design.

Cod. G21011N:
Kit di trasformazione da miscelatore incasso con cartuccia D. 47, D. 40, D. 35, a flessibili regolabili

Vuoi un’altra soluzione per la tua doccia

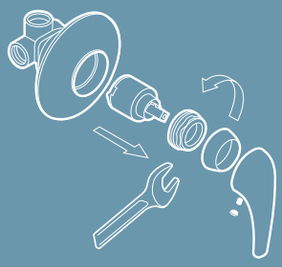

STEP 1

Svitate la manopola del miscelatore, togliendo il gruppo di miscelazione.

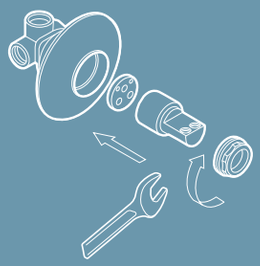

STEP 2

Sostiituite il gruppo di miscelazione con l’attacco a due derivazioni.

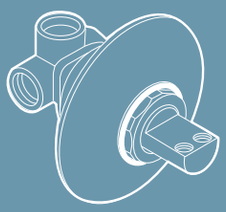

STEP 3

Avvitatelo fino al completo serraggio.

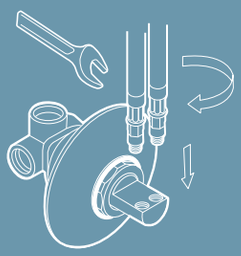

STEP 4

Avvitate i tubi Flex Grip al gruppo di derivazione.

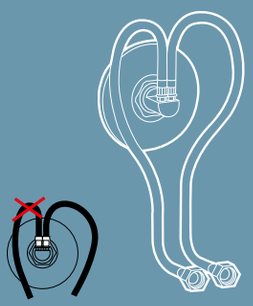

STEP 5

Adatattate i tubi Flex Grip senza eccedere con una curvatura troppo stretta.

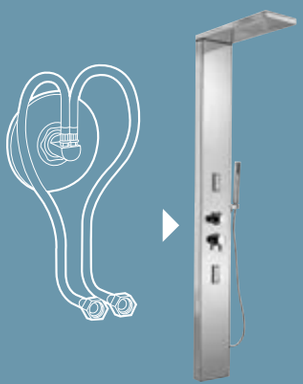

STEP 6

Agganciate i punti di presa acqua alla vostra colonna Artis.

Easy, with a few steps…

Gira pagina per scoprirlo…

Crea un pannello aggiuntivo per la tua doccia

Make your design
for your shower panel

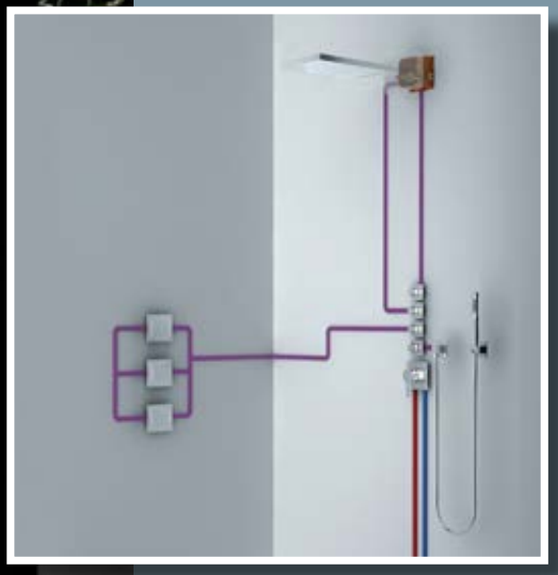

Con il Sistema Artis Modular System potrete fruttare ed adattare il vostro spazio creando docce sensoriali.
Getti orizzontali e direzionali vi regaleranno nuove emozioni, sempre con la qualità Artis.

Saliscendi

Artis
miscela tecnologia
& design

Cod. **S100**
Finiture: cromo
Finishing: chrome

Saliscendi minimale tondo L.70 in ottone cromato completo di doccia D.32 in ABS, flex 150 cm.
Sliding rail minimal round L.70 in brass chrome complete to shower D.32 in plastic

Opzione: S100-1
Option: S100-1

Con flessibile Silver
With Silver flex

Cod. **S103**
Finiture: cromo
Finishing: chrome

Saliscendi minimale quadro L.70 in ottone cromato completo di doccia in ABS e flex 150 cm.
Sliding rail minimal square L.70 in brass complete to shower, flex 150 cm.

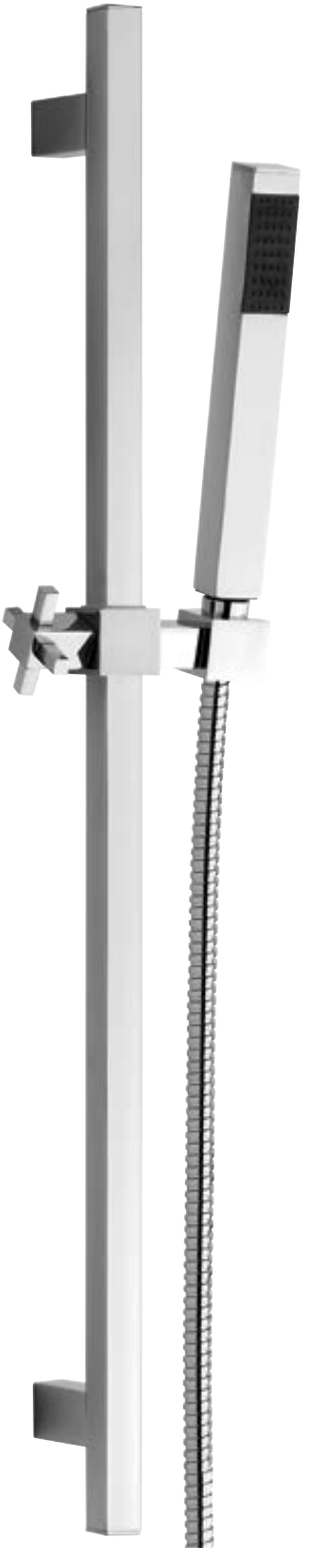

Opzione: S103-1
Option: S103-1

Con flessibile Silver
With Silver flex

Cod. **S125**
Finiture: cromo
Finishing: chrome

Saliscendi minimale quadro L.70 cromato completo di doccia e flex 150 cm.
Sliding rail minimal square L.70 complete to shower, flex 150 cm.

Cod. **S116**
Finiture: cromo
Finishing: chrome

Saliscendi antico L.70 in ottone cromato completo di doccia, flex 150 cm.
Sliding rail antique L.70 in brass chrome complete to shower, flex 150 cm.

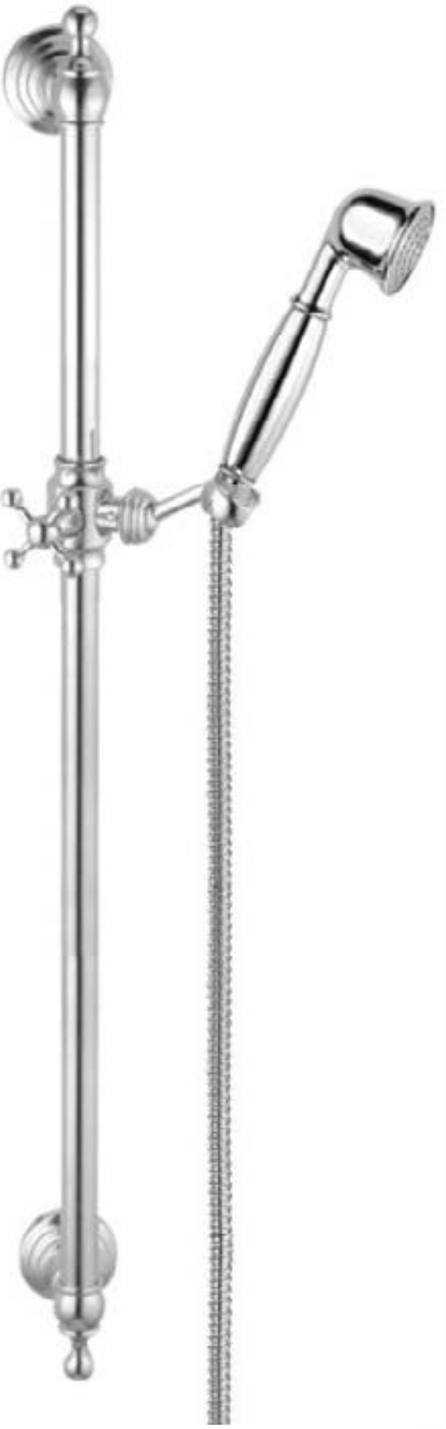

Cod. **S117**
Finiture: cromo
Finishing: chrome

Saliscendi minimale L.70 D.21 cromato completo di doccia moderna 3 getti anti calcare, flex 150 cm silver.
Sliding rail minimal L.70 chrome complete to modern shower three jets

Opzione: S117-1
Option: S117-1

Con doccia D. 140
With shower D. 140

Opzione: S117-2
Option: S117-2

Con flessibile cromo
With chrome flex

Opzione: S117-3
Option: S117-3

Con flessibile Crystal
With Crystal flex

Cod. **S123**
Finiture: cromo
Finishing: chrome

Saliscendi minimale L.70 D. 21 cromato completo di doccia moderna 3 getti anti calcare, flex 150 cm silver.
Sliding rail minimal L.70 chrome complete to modern shower three jets

Opzione: S123-1
Option: S117-1

Con doccia D. 120
With shower D. 120

Opzione: S123-2
Option: S117-2

Con flessibile cromo
With chrome flex

Opzione: S123-3
Option: S117-3

Con flessibile Crystal
With Crystal flex

Cod. **S118**
Finiture: cromo
Finishing: chrome

Saliscendi REGOLABILE L.70 D. 25 cromato completo di doccia piatta D.130 3 funzioni flex 150 cm crystal.
Sliding rail adaptable L.70 chrome complete to slim shower, flex 150 cm.

Opzione: S118-1
Option: S117-1

Con doccia piatta monogetto D.130
With shower slim one jet

Opzione: S118-2
Option: S117-2

Con flessibile cromato
With chrome flex

Cod. **S119**
Finiture: cromo
Finishing: chrome

Saliscendi arcuato L.60 cromato completo di doccia 5 getti anti calcare, flex 150 cm.
Sliding rail curved L.60 chrome complete to shower five jets

Cod. **S126**
Finiture: Cromo
Finishing: chrome

Saliscendi minimale L.60 D. 25 cromato completo di doccia 3 getti anti calcare, flex cromo 150 cm.
Sliding rail minimal L.60 chrome complete to shower three jets

Opzione: S126-1
Option: S117-1

Con doccia D. 100 - 3 getti
With shower D. 100 - 3 jets

Opzione: S126-2
Option: S126-2

Con flessibile Silver
With Silver flex

Opzione: S126-3
Option: S26-3

Con flessibile Crystal
With Crystal flex

Cod. **S120**
Finiture: cromo
Finishing: chrome

Saliscendi minimale L.60 D. 25 cromato completo di doccia 3 getti anti calcare, flex cromo 150 cm.
Sliding rail minimal L.60 chrome complete to shower three jets

Opzione: S120-1
Option: S123-1

Con doccia D. 130 - 2 getti
With shower D. 130 - 2 jets

Opzione: S120-2
Option: S126-2

Con flessibile Silver
With Silver flex

Opzione: S120-3
Option: S26-3

Con flessibile Crystal
With Crystal flex

Cod. **S111**
Finiture: cromo
Finishing: chrome

Saliscendi minimale L.60 D. 25 cromato completo di doccia 3 getti anti calcare, flex cromo 150 cm.
Sliding rail minimal L.60 chrome complete to shower three jets

Cod. **S121**
Finiture: cromo
Finishing: chrome

Saliscendi minimale L.60 D. 25 cromato completo di doccia anti calcare, flex cromo 150 cm.
Sliding rail minimal L.60 chrome complete to shower three jets

Opzione: S122
Option: S122

Con doccia D. 80 - 3 getti
With shower D. 80 - 3 jets

Docce

Artis
miscela tecnologia
& design

Tutte le docce sono confezionate in sacchetto.
Per imballo in scatola rigida calcolare Euro 0,50 in più
All showers are packed in light bag
for single cartoon packaging, you add Euro 0,50

Doccia minimale tonda in ABS, monogetto anti calcare D. 32
Minimal round shower in plastic D. 32

Cod. **G26007C**
Finiture: cromo
Finishing: chrome

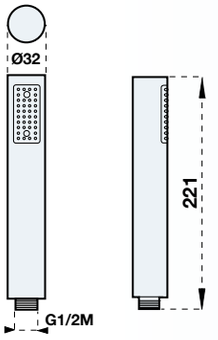

Doccia minimale quadra in ABS, monogetto anti calcare
Minimal square shower in plastic

Cod. **G26013C**
Finiture: cromo
Finishing: chrome

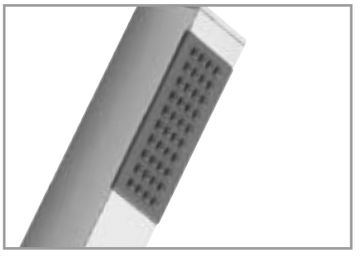

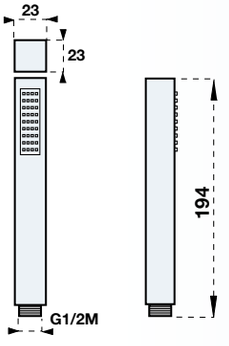

Doccia antica in ottone
Antique shower in brass chrome

Cod. **G26090C**
Finiture: cromo
Finishing: chrome

Doccia Eco-Air System a risparmio acqua con 3 getti D. 100, anti calcare
Shower Eco Air System with three jets

Cod. **G26058C**
Finiture: cromo
Finishing: chrome

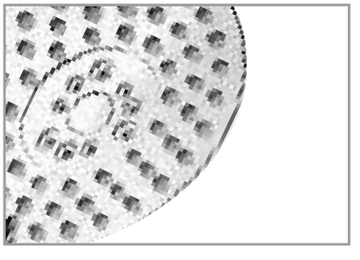

Doccia Eco-Air System a risparmio acqua con monogetto D. 140

Shower Eco Air System with one jet

Cod. **G26057C**
Finiture: cromo
Finishing: chrome

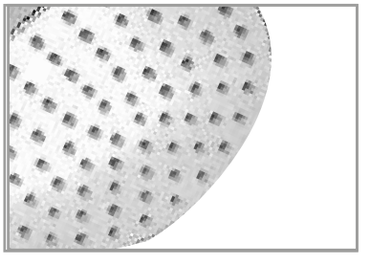

Doccia D. 120, 2 getti con cascata e anti calcare

Shower two jets with fall

Cod. **G26088C**
Finiture: cromo
Finishing: chrome

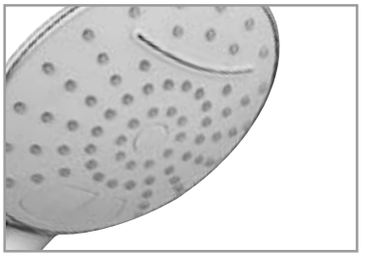

Doccia 3 getti con anti calcare

Shower three jets

Cod. **G26093C doccia D. 100**

Cod. **G26083C doccia D. 120**

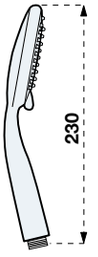

Doccia moderna 3 getti D. 100 anti calcare

Shower modern three jets D.100

Cod. **G26059C**
Finiture: cromo
Finishing: chrome

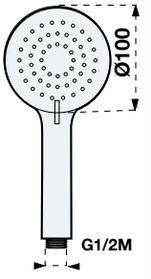

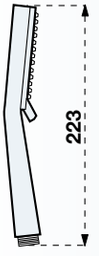

Cod. **G26086C**
Finiture: cromo
Finishing: chrome

Doccia piatta in ABS 3 getti anti calcare D. 130
Slim shower three jets D.130

Docce

Cod. **G26085C**
Finiture: cromo
Finishing: chrome

Doccia piatta in ABS 1 getto anti calcare D. 130
Slim shower one jet D.130

Docce

Cod. **G26087C**
Finiture: cromo
Finishing: chrome

Doccia 3 getti anti calcare D. 86
Shower one jet D.88

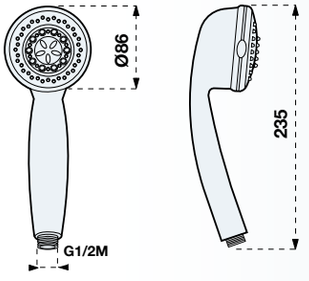

Docce

Cod. **G26063C**
Finiture: cromo
Finishing: chrome

Doccia moderna 3 getti anti calcare D. 110
Modern shower three jets D.110

Docce

Cod. **G26001C**
Finiture: cromo
Finishing: chrome

Doccia 3 getti anti calcare D. 85
Shower three jets D.85

Cod. **G26091C**
Finiture: cromo
Finishing: chrome

Doccia monogetto anti calcare D. 68
Shower one jet D.68

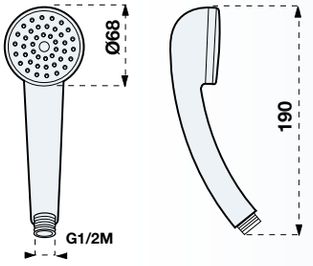

Cod. **G26092C**
Finiture: cromo
Finishing: chrome

Doccia 3 getti anti calcare D. 90
Shower three jets D.90

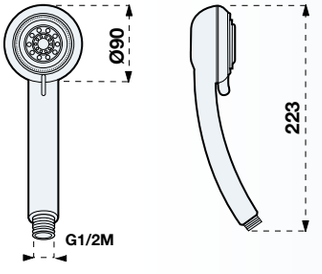

Cod. **G26089C**
Finiture: cromo
Finishing: chrome

Doccia monogetto in zama con curva
Shower one jet in zamak metal with ancgle

Shut off

Praticità di utilizzo e tenuta garantita per i ShutOff Artis

Easy use
and guaranteed seal
for the shut-off Artis

Made in Italy

ARTIS
RUBINETTERIE

Cod. **261010C**

Finiture: cromo
Finishing: chrome

Kit doccetta con arresto ShutOff completa di flessibile 120 cm e supporto in ABS
Kit shower with stop ShutOff System complete to flex 120 cm and support in plastic

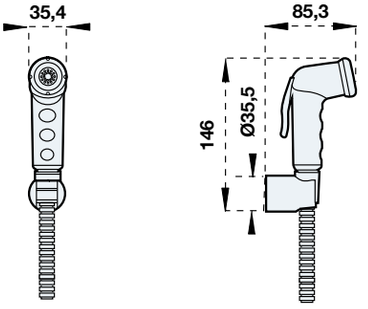

Docce

Cod. **261010W**

Finiture: Bianco
Finishing: White

Kit doccetta con arresto ShutOff completa di flessibile 120 cm e supporto in ABS
Kit shower with stop ShutOff System complete to flex 120 cm and support in plastic

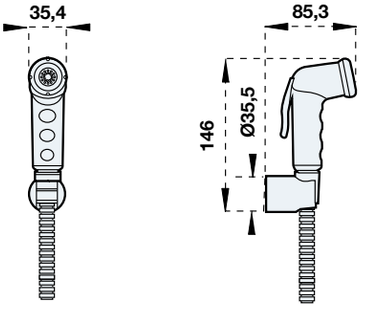

Docce

Cod. **261010NE**

Finiture: nero
Finishing: black

Kit doccetta con arresto ShutOff completa di flessibile 120 cm e supporto in ABS
Kit shower with stop ShutOff System complete to flex 120 cm and support in plastic

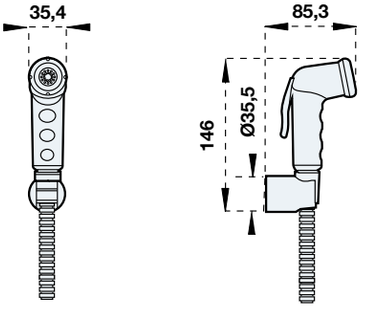

Docce

Anti System Twist

261012W - finitura bianca **Kit ShutOff con flex Anti-twist**	*261012B - finishing white* *Kit ShutOff with flex Anti-twist*
261012C - finitura cromo **Kit ShutOff con flex Anti-twist**	*261012C - finishing chrome* *Kit ShutOff with flex Anti-twist*
261012NE - finitura nera **Kit ShutOff con flex Anti-twist**	*261012NE - finishing black* *Kit ShutOff with flex Anti-twist*

Docce

La vostra
cascata
di Relax
Your fall
of relax

Soffioni

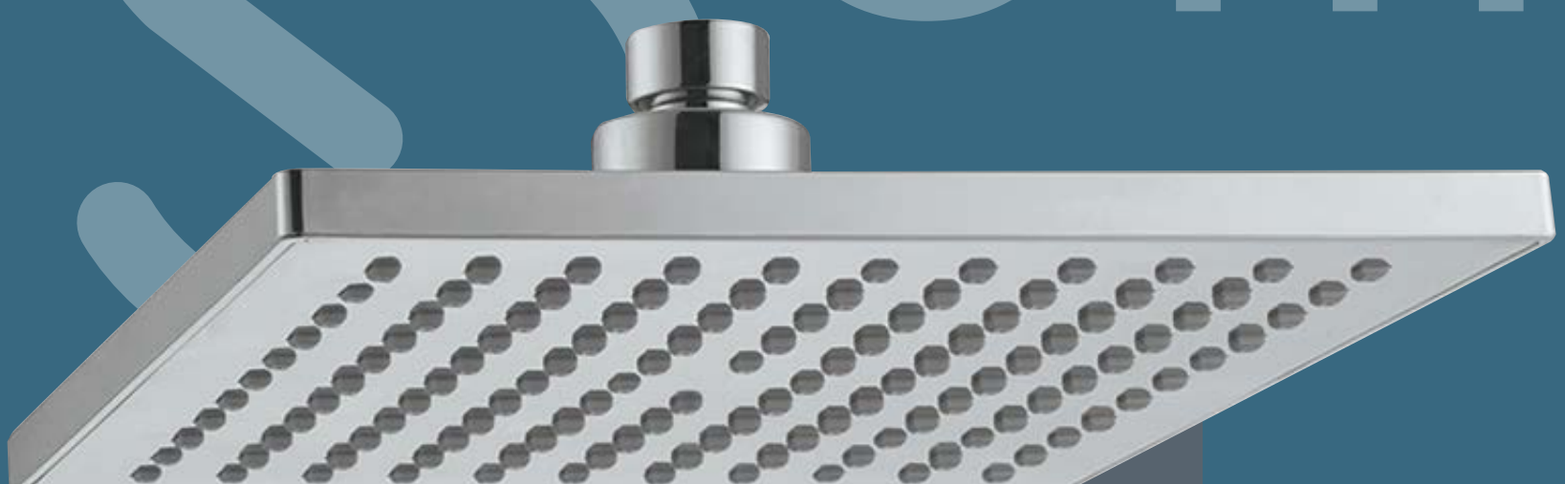

Artis
miscela tecnologia
& design

Soffione quadro inox ultrasottile, con ugelli anticalcare
Square extra flat inox shower head, with anti lime picots

Cod. **G26061C cm 200**
Cod. **G26040C cm 300**
Finiture: cromo
Finishing: chrome

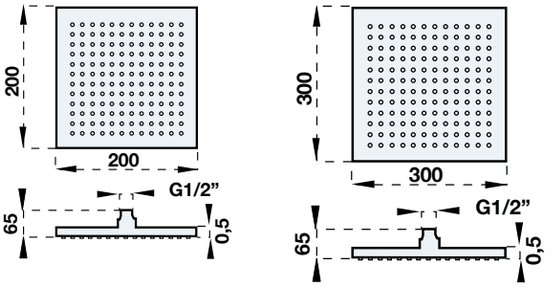

Soffione tondo inox ultrasottile, con ugelli anticalcare
Round extra flat inox shower head, with anti lime picots

Cod. **G26060C cm 220**
Cod. **G26041C cm 300**
Finiture: cromo
Finishing: chrome

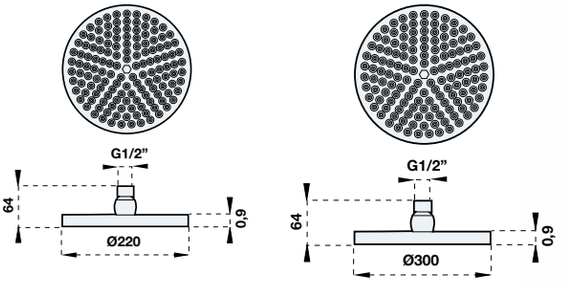

Soffione quadro in ottone, con ugelli anticalcare
Square shower head in brass, with anti lime picots

Cod. **G26006C cm 200**
Cod. **G26039C cm 300**
Finiture: cromo
Finishing: chrome

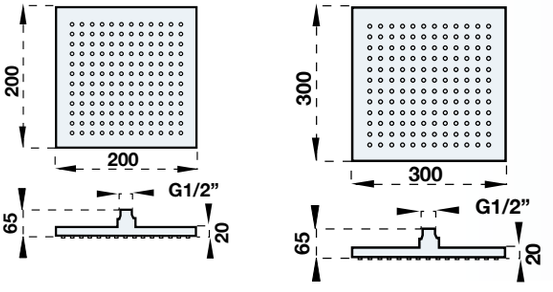

Soffione tondo in ottone, con ugelli anticalcare
Round shower head in brass, with anti lime picots

Cod. **G26016C cm 200**
Cod. **G26037C cm 300**
Finiture: cromo
Finishing: chrome

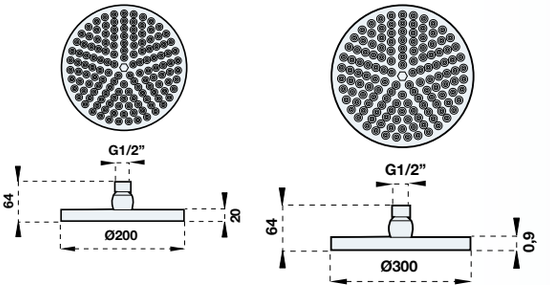

Soffione quadro in ABS, con ugelli anticalcare
Square shower head in plastic, with anti lime picots

Cod. **G26032C CM 200**
Finiture: cromo
Finishing: chrome

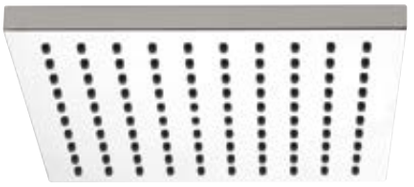

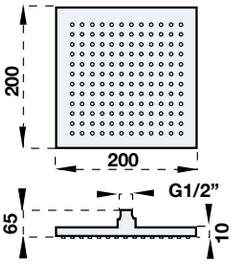

Soffione tondo in ABS, con ugelli anticalcare
Round shower head in plastic, with anti lime picots

Cod. **G26056C**
Cod. **G26078C**
Finiture: cromo
Finishing: chrome

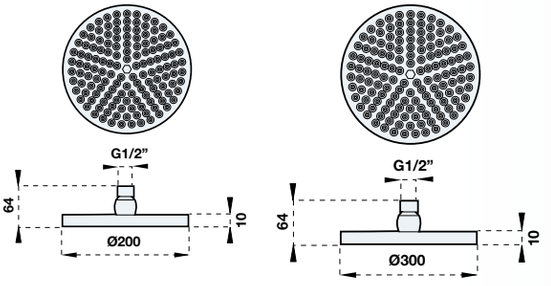

Soffione tondo con sistema EcoAir per risparmio acqua in ABS D. 25
Round shower head with EcoAir System for save water in plastic D. 25

Cod. **G26062C**
Finiture: cromo
Finishing: chrome

S Y S T E M

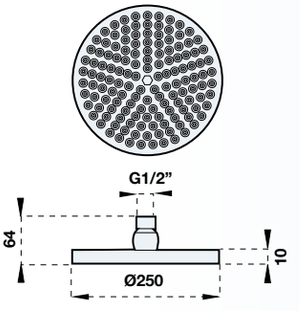

Soffione 3 getti tondo in ABS, con ugelli anticalcare D. 80
Round shower head three jets in plastic, D. 80

Cod. **G26042C**
Finiture: cromo
Finishing: chrome

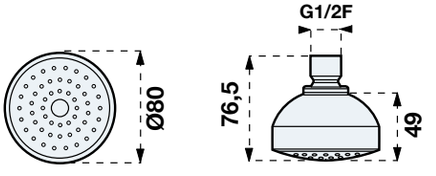

Soffione a doppia funzione, getto a cascata e soffione a pioggia
Shower head double functions, fall and rain jets

Cod. **G26077C**
Finiture: cromo
Finishing: chrome

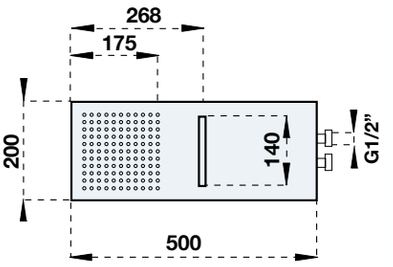

Soffione antico D. 200 con anticalcare
Shower head antique D. 200 with anti lime picots

Cod. **G26044C**
Finiture: cromo
Finishing: chrome

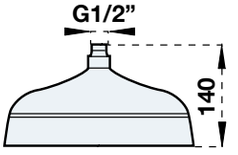

Soffione monogetto D. 70 in zama
Shower head D. 70 in zamak metal

Cod. **G26045C**
Finiture: cromo
Finishing: chrome

Soffione monogetto D. 50 in zama
Shower head D. 70 in zamak metal

Cod. **G26046C**
Finiture: cromo
Finishing: chrome

Bracci

Doccia

Artis
miscela tecnologia
& design

Braccio doccia tondo in ottone
Shower arm round in brass

Cod. **BR101 - cm 30**

Cod. **BR103 - cm 40**

Finiture: cromo *Finishing: chrome*

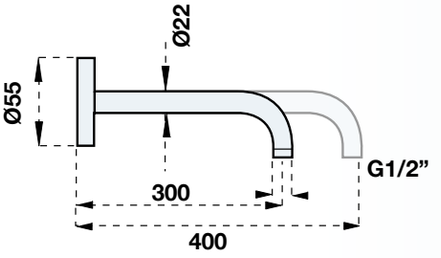

Braccio doccia pesante in ottone L. 35 cm
Shower arm round in brass heavy L. 35 cm

Cod. **BR104**
Finiture: cromo
Finishing: chrome

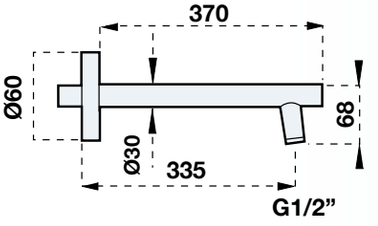

Braccio doccia quadro in ottone L. 40 cm
Shower arm square in brass L. 40 cm

Cod. **BR102**
Finiture: cromo
Finishing: chrome

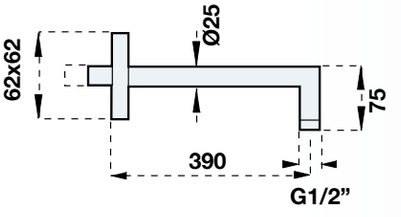

Braccio doccia tondo regolabile 360° in ottone
Shower arm round swivel 360° in brass

Cod. **BR109**
Finiture: cromo
Finishing: chrome

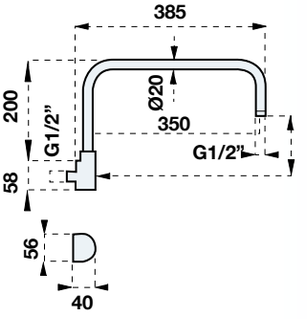

Cod. **BR112**
Finiture: cromo
Finishing: chrome

Braccio doccia leggero tondo in ottone L. 20 cm
Shower arm round light in brass L. 20 cm

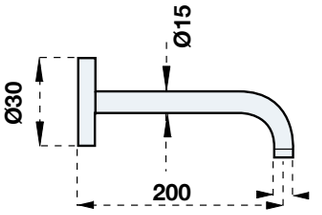

Cod. **BR110 - CM 20**

Cod. **BR111 - CM 30**

Finiture: cromo *Finishing: chrome*

Braccio doccia tondo in ottone
Shower arm round in brass

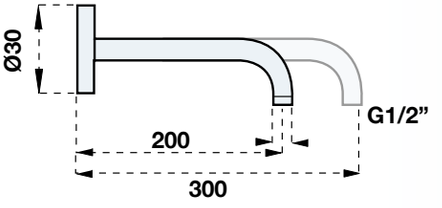

Cod. **BR105**
Finiture: cromo
Finishing: chrome

Braccio doccia tondo in ottone
Shower arm round in brass

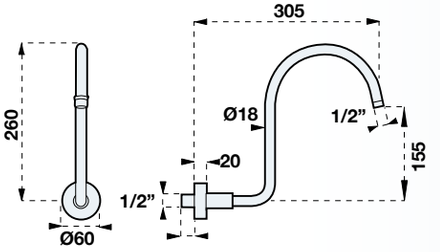

Up Alza il tuo Spazio

Supporti & Body Jets

Artis
miscela tecnologia & design

Presa acqua quadra in ottone con supporto doccia
Water connection square in brass with shower support

Cod. **G24028C**
Finiture: cromo
Finishing: chrome

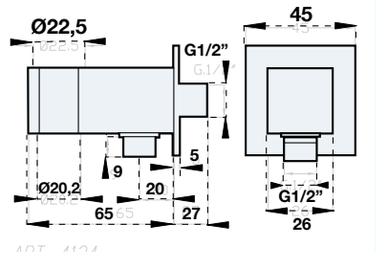

Presa acqua tonda in ottone con supporto doccia
Water connection round in brass with shower support

Cod. **G24029C**
Finiture: cromo
Finishing: chrome

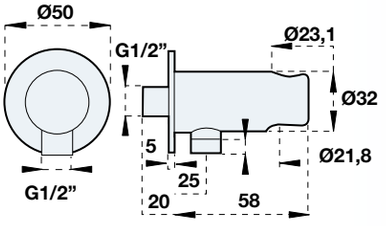

Presa acqua minimale quadra in ottone
Minimal water connection square in brass

Cod. **G24020C**
Finiture: cromo
Finishing: chrome

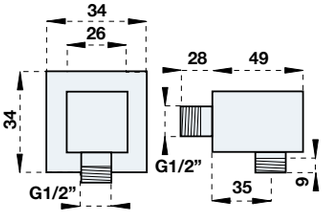

Presa acqua minimale tonda in ottone
Minimal water connection round in brass

Cod. **G24004C**
Finiture: cromo
Finishing: chrome

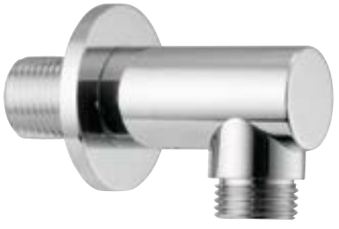

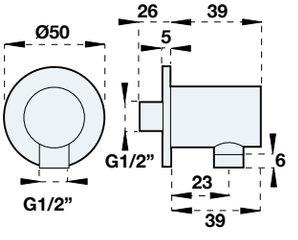

Supporto doccia inclinabile quadro in ABS
Water connection square swinging in plastic

Cod. **G24035C**
Finiture: cromo
Finishing: chrome

Supporto doccia inclinabile tondo in ABS
Water connection round swinging in plastic

Cod. **G240024C**
Finiture: cromo
Finishing: chrome

Presa acqua tonda in ottone ad angolo 90°
Water connection round in brass angle 90°

Cod. **G2405C**
Finiture: cromo
Finishing: chrome

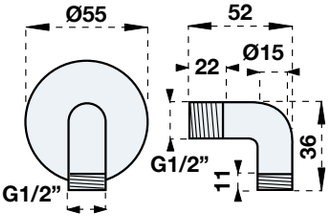

Presa acqua tonda in ottone
Water connection round in brass

Cod. **G24003C Gambo corto L. 15**

Cod. **G24002C Gambo lungo L. 30**

Finiture: cromo *Finishing: chrome*

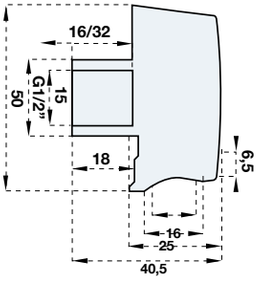

Cod. **G240023C**
Finiture: cromo
Finishing: chrome

Supporto doccia fisso conico in ABS
Shower support fixed conic in plastic

Cod. **G26018C**
Finiture: cromo
Finishing: chrome

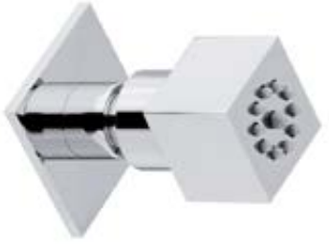

Soffione laterale quadro orientabile in ottone
Body jet square swinging in brass

Cod. **G26012C**
Finiture: cromo
Finishing: chrome

Soffione laterale tondo orientabile in ottone
Body jet round swinging in brass

Cod. **G24007C**
Finiture: cromo
Finishing: chrome

Tasta acqua orientabile in ottone
Body jet swinging in brass

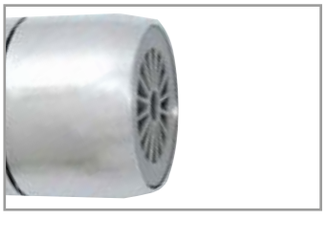

Cod. **G24038C**
Finiture: cromo
Finishing: chrome

Supporto orientabile per doccia in zama
Shower support swinging for shower in zamak metal

Supporti & Body Jets

Cod. **G24039C**
Finiture: cromo
Finishing: chrome

Supporto orientabile per doccia in ottone
Shower support swinging for shower in brass

Supporti & Body Jets

Cod. **G24022C**
Finiture: cromo
Finishing: chrome

Supporto doccia completo di flessibile e sistema di ritorno automatico
Shower support complete to flex and automatic return system

Prese Acqua

Flessibili

Artis
miscela tecnologia
& design

Flessibile cromato doppia aggraffatura 1/2 F x 1/2 conico

Flex chrome double interlock 1/2F x 1/2 conic

G50026C FLEX NORMALE 60
G50006C FLEX NORMALE 150
G50007C FLEX NORMALE 200
G50022C FLEX NORMALE 150 - ANTI TWIST
G50023C FLEX NORMALE 200 - ANTI TWIST

G50026C NORMAL FLEX 60
G50006C NORMAL FLEX 150
G50007C NORMAL FLEX 200
G50022C NORMAL FLEX 150 - ANTI TWIST
G50023C NORMAL FLEX 200 - ANTI TWIST

Flessibili

Flessibile PVC Silver 1/2 F x 1/2 conico

Flex chrome Silver 1/2F x 1/2 conic

G50004C SILVER 60
G50002C SILVER 150
G50003C SILVER 200

G50004C SILVER 60
G50002C SILVER 160
G50003C SILVER 200

Flessibili

Flessibile PVC Crystal 1/2 F x 1/2 conico

Flex chrome Crystal 1/2F x 1/2 conic

G50020C CRYSTAL 150
G50021C CRYSTAL 200

G50020C CRYSTAL 150
G50021C CRYSTAL 200

Flessibili

Flessibile cromato doppia aggraffatura estensibile 1/2 F x 1/2 conico

Flex chrome extensible double interlock 1/2F x 1/2 conic

G50026C ESTENSIBILE 150/200

G50026C EXTENSIBLE 150/200

Flessibili

Flessibile cromato doppia aggraffatura
Flex chrome double interlock

G50005C FLEX 15X1 - 150 CM
G50001C FLEX 15X1 - 200 CM

G50005C FLEX 15X1 - 150 CM
G50001C FLEX 15X1 - 200 CM

Flessibili

Flessibile cromato con molla in acciaio INOX ANTIROTTURA
Flex chrome with spring in steinless steel antibroken

G50010C FLEX MOLLA 1/2X1/2 -150 CM
G50011C FLEX MOLLA 1/2X1/2 -200 CM
G50012C FLEX MOLLA 15X1 - 150 CM
G50013C FLEX MOLLA 15X1 - 200 CM

G50010C SPRING FLEX 1/2X1/2 -150 CM
G50011C SPRING FLEX 1/2X1/2 - 200 CM
G50012C SPRING FLEX 15X1 - 150 CM
G50013C SPRING FLEX 15X1 - 200 CM

Flessibili

Attacchi flessibili inox
Flexibles holes

G48002N FLEX CM 60 15X1 - 1/2 F
G48003N FLEX INOX D12 1/2" M X 1/2" F CM 60
G48004N FLEX INOX D14 3/4" M X 1/2" F CM 60

G48002N FLEX CM 60 15X1 - 1/2 F
G48003N FLEX INOX D12 1/2" M X 1/2" F CM 60
G48004N FLEX INOX D14 3/4" M X 1/2" F CM 60

Flessibili

Attacchi flessibili inox
Flexibles holes

G48013N FLEX 10 X1 X 3/8" F CM 35
G48005N FLEX 10 X1 X 1/2" F CM 35

G48013N FLEX 10 X1 X 3/8" F CM 35
G48005N FLEX 10 X1 X 1/2" F CM 35

Flessibili

DOBIDOS

DobiDos

L'innovativo sistema per la tua igiene

È dimostrato che Dobidos migliora notevolmente la tua igiene personale quotidiana.

Dobidos è la soluzione ideale per chi dispone di bagni piccoli: wc con bidet incorporato per una polizia profonda. Per una migliore igiene femminile abbiamo pensato a un getto soft con funzionalità separate rispetto all'ugello del bidet. Grazie al pannello di controllo e possibile regolare la posizione dell'ugello. Il movimento rotatorio, della'asta garantisce una pulizia più accurata. Oltre a risparmiare sullo spazio, con Dobidos risparmi anche sul tempo. Il bidet integrato permette una miglior pulizia senza dispersioni di energie.

ARTIS
RUBINETTERIE

DB-2100SP

DobiDos WC Bidet completo di telecomando
e ceramica a pavimento

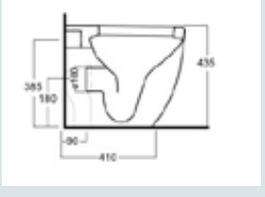

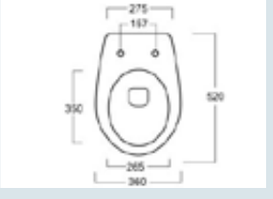

DB-2100

DobiDos WC Bidet con telecomando,
solo coprivaso automatico

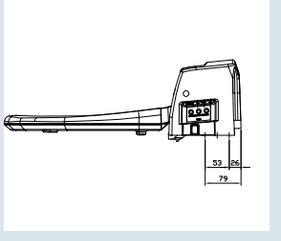

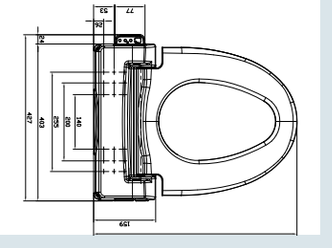

Funzione massaggiante:
Il benessere e la circolazione sanguigna ottengono notevoli benefici dai movimenti automatici dell'ugello, studiato appositamente per massaggiarti.

Seduta riscaldata:
Con Dobidos puoi regolare la temperatura della seduta per un perfetto confort anche nei mesi più freddi.

Temperatura aria regolabile per sistema di asciugatura:
Per una perfetta asciugatura la temperatura dell'aria può essere configurata dall'utente (bassa 30° e alta 50°)

Regolazione temperatura acqua:
La temperatura dell'acqua puo essere regolata garantendo il massimo confort a ogni utilizzatore.

Chiusura soft:
La seduta si attiva solo quando ti siedi e si disattiva quando ti alzi. Grazie alla chiusura soft non è necessario accompagnare la tavola.

Chiusura soft:
La seduta si attiva solo quando ti siedi e si disattiva quando ti alzi. Grazie alla chiusura soft non è necessario accompagnare la tavola.

Cartucce & Accessori

Artis
miscela tecnologia
& design

Tecnologia con il brevetto di bilanciatore di pressione

Technology with patent Pressured Balance

Thermo Balance è lo sviluppo della cartuccia con bilanciatore di pressione che ha le migliori prestazioni in termini di regolazione della temperatura e sicurezza, seguendo svariate certificazioni tra cui NF EN 1111 (NF 077), ASSE 1016, NHS D08...
Una geometria per un grande range
Una vasta gamma di cartucce con varie caratteristiche e capacità di portata per le vostre differenti necessità (docce, termostatico centralizzato, alte e basse portate, alte portate) con una sola geometria.

Tempress has deloped the cartridge with pressured balance to give you the best temperature regulation and safety in accordance with various standards, NF 1111 (manque NF077), ASSE 1016, NHS D08...
One geometry foe a wide range
A wide range of cartridges with various standards and flow capacities for you different needs (shower, bath, central thermostatic, high and low pressures, high flow,..).
With only one geometry. Standard temperature range: 14-60°C (59-140°F).
Specific temperature avaiable upon request.

Pre-set impostazioni

La cartuccia ha un set pre-impostato sulla zona comfort "Thermo Balance", facilitando la produzione e l'assemblaggio nei corpi, senza avere anelli e fermi di test.

The carttridge can be pre-set to a given temperature by "Thermo Balance", allowing a production of thermostatic mixing valves without thermal test rig.

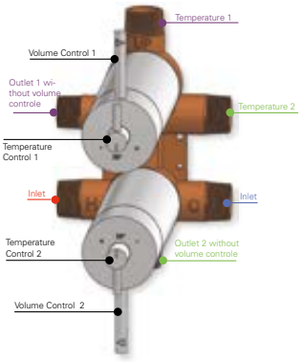

balance shower advantages.

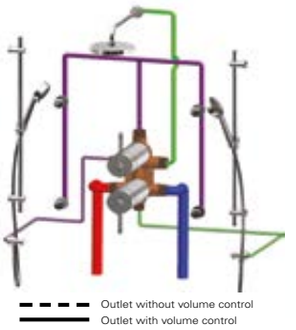

Maggior Sicurezza

Le funzioni di sicurezza sono testate al 100%

The safety funciont are 100% inspected.

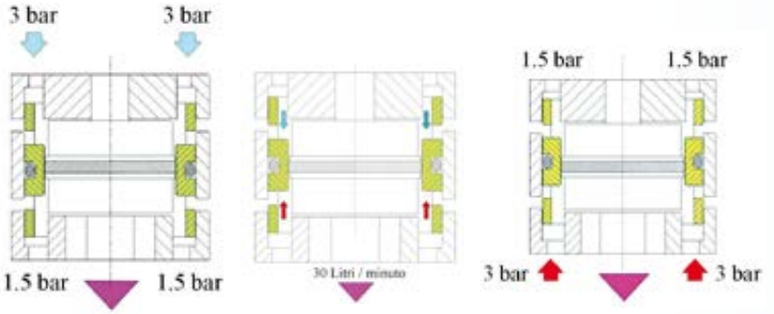

Anti calcare

Una tecnologia di polimeri termoplastici garantiscono la cartuccia contro il calcare.

Anti-line scale
A high technology thermoplastic polymer limiting the line scale adherence.

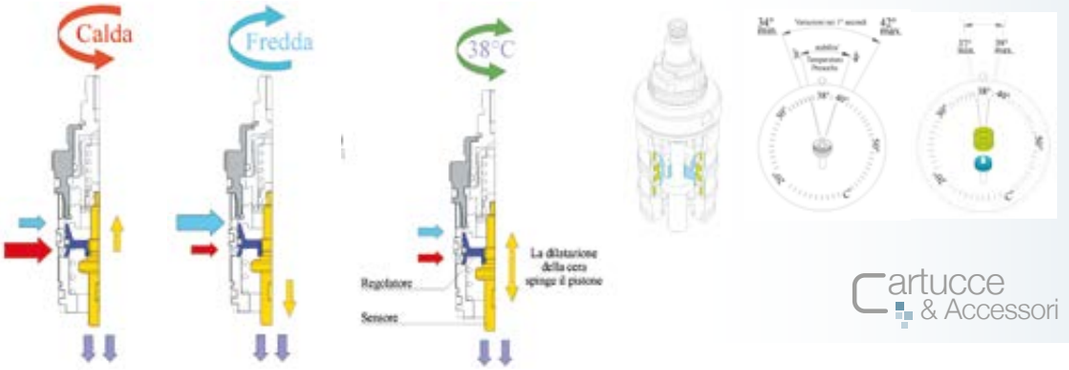

Cartuccia coassiale alta portata

Thermostatic cartridge coaxial high flow rate

Cod. **061012N**

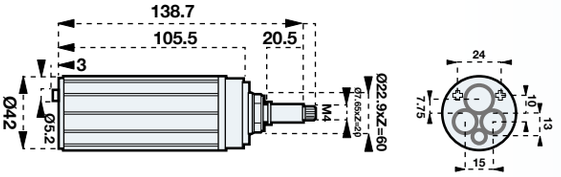

Cartuccia termostatica mini-coassiale con deviatore a 2 vie

Thermostatic cartridge mini-coaxial with diverter 2 ways

Cod. **062010N**

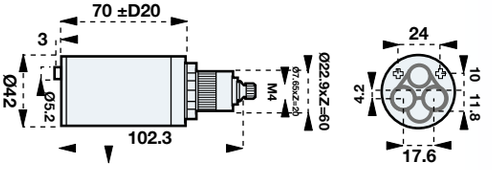

Cartuccia termostatica mini-coassiale con deviatore a 2 vie e bilanciatore di pressione

Thermostatic cartridge mini-coaxial with diverter 2 ways and pressure balance

Cod. **062021N - 2 vie / 2 ways**
Cod. **062020N - 3 vie / 3 ways**

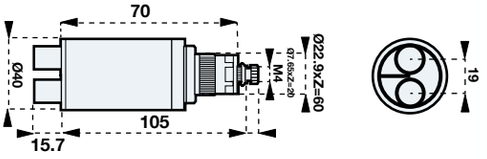

Cartuccia termostatica in ottone con bilanciatore di pressione

Thermostatic cartridge in brass with pressure balance

Cod. **G22103N - asta alta / long rod**
Cod. **G22104N - asta bassa / short rod**

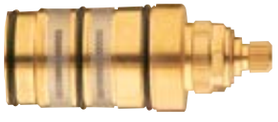

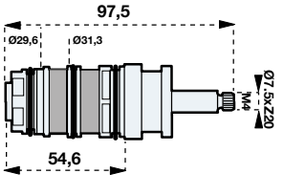

Cartuccia termostatica in plastica
Thermostatic cartridge in plastic

G22015FG TERMO DA 1/2" ASTA BASSA (9X24)
G22016FG TERMO DA 1/2" ASTA ALTA (8X20)
G22017FG TERMO DA 3/4" ASTA ALTA (8X20)

G22015FG THERMO 1/2" SHORT ROD (9X24)
G22016FG THERMO 1/2" LONG ROD (8X20)
G22017FG THERMO 3/4" LONG ROD (8X20)

Cartuccia miscelatrice
Mixer cartridge

G22011N CARTUCCIA MIX Ø25
G21003N CARTUCCIA MIX Ø35
G22004N CARTUCCIA MIX Ø40
G22006N CARTUCCIA MIX Ø47

G21011N CARTRIDGE MIXER Ø25
G21003N CARTRIDGE MIXER Ø35
G22004N CARTRIDGE MIXER Ø40
G22006N CARTRIDGE MIXER Ø47

Cartuccia miscelatrice con distributore
Mixer cartridge with adaptor

G21013N CARTUCCIA MIX Ø35 con distributore
G21002N CARTUCCIA MIX Ø40 con distributore

G21013N CARTDRIGE MIXER Ø35 with adaptor
G21002N CARTDRIGE MIXER Ø40 with adaptor

Cartuccia deviatore
Cartridge diverter

G20035N CARTUCCIA DEVIATORE 3/4/5 VIE con brocca a rotazione ceramica

G20035N CARTRIDGE SWITCH 3/4/5 ways with a rotating ceramic

Cartuccia progressiva ON/OFF

Progressive cartridge ON/OFF

G21004N CARTUCCIA PROGRESSIVA ON/OFF

G21004N CARTRIDGE ON/OFF PROGRESSIVE

Cartucce & Accessori

Cartuccia deviatore

Cartridge diverter

G21004N CARTUCCIA DEVIATORE 3 VIE dinamica con leva

G21004N CARTUCCIA DEVIATORE 5 VIE dinamica con leva

G21004N CARTRIDGE SWITCH 3 ways dynamic with lever

G21004N CARTRIDGE SWITCH 5 ways dynamic with lever

Cartucce & Accessori

Vitone ceramico in ottone broccia 8X20

Ceramic glad in brass rod 8X20

G22001N VITONE CERAMICO 90° 1/2"

G22007N VITONE CERAMICO 90° 3/4"

G22001N CERAMIC GLAD 90° 1/2"

G22007N CERAMIC GLAD 90° 3/4"

Cartucce & Accessori

Cartucce & Accessori

Cod. **G22032N - asta bassa / short rod**

Cod. **G22033N - asta alta / long rod**

Cartuccia termostatica in ottone da 1/2”
Thermostatic cartridge in brass to 1/2”

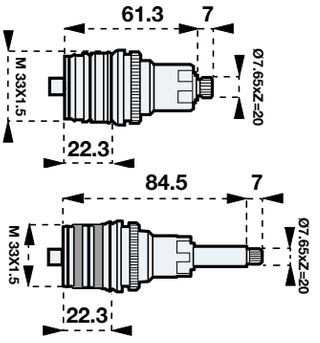

Cod. **G22035N**

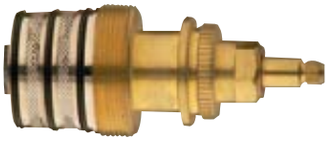

Cartuccia termostatica in ottone da 3/4”
Thermostatic cartridge in brass to 1/2”

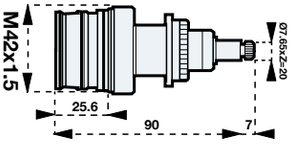

Cod. **RS101**
Finiture: cromo
Finishing: chrome

Rubinetto sottolavabo con vitone, filtro e snodo 1/2” - 3/8”
Angle valve with filter and connection nut 1/2” - 3/8”

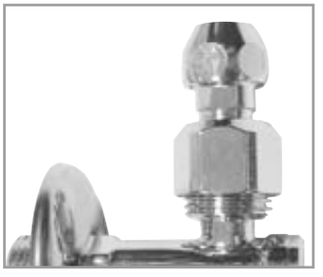

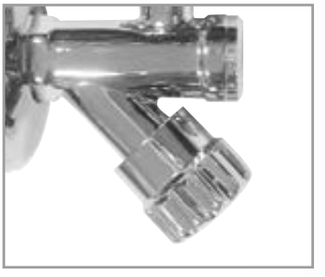

Cod. **RS102**
Finiture: cromo
Finishing: chrome

Rubinetto sottolavabo a sfera, filtro e snodo 1/2” - 3/8”
Angle valve with filter and connection nut 1/2” - 3/8”

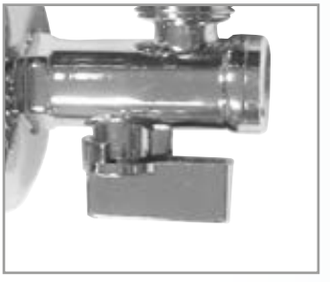

Piletta Click Clack quadra con troppo pieno
Square Click Clack waste with over flow

Cod. **PI102**
Finiture: cromo
Finishing: chrome

Piletta Click Clack tonda con troppo pieno
Round Click Clack waste with over flow "

Cod. **PI101**
Finiture: cromo
Finishing: chrome

Copriforo cromato universale
Tap-hole cover chrome universal for wash basin

Cod. **G84001C**
Finiture: cromo
Finishing: chrome

Sedile a scomparsa per doccia fissaggio a muro portata max 120Kg
Seat retractable for shower to fixing wall mounting max weight Kg 120

Cod. **DS-1100**
Finiture: bianco
Finishing: white

Intertek

VERIFICATION

of conformity with European Directive

eurofins | Expertises Environnementales

ATTESTATION DE CONFORMITE SANITAIRE

Certificate of Compliance

The products listed below are eligible to bear the CSA Mark shown with adjacent indicators 'C' and 'US' for Canada and US or with adjacent indicator 'US' for US only or without either indicator for Canada only.

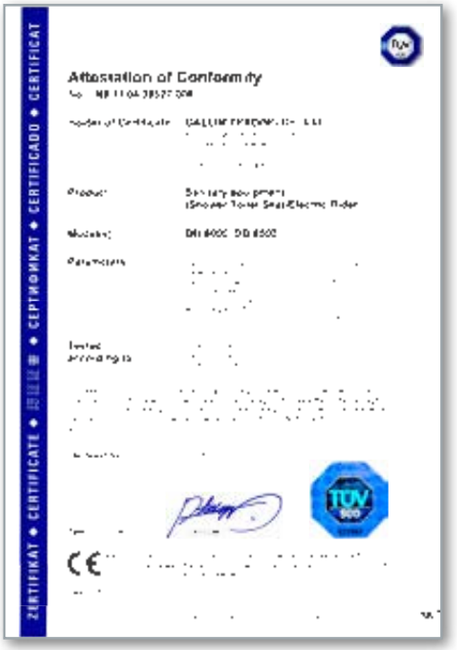
Attestation of Conformity

ZERTIFIKAT ◆ CERTIFICATE ◆ CERTIFICADO ◆ CERTIFICAT

Certificate of Compliance

The products listed below are eligible to bear the CSA Mark shown with adjacent indicators 'C' and 'US' for Canada and US or with adjacent indicator 'US' for US only or without either indicator for Canada only.

I prodotti Artis sono conformi al D.M. 174/2006

Dichiarazione di conformità

Le serie di miscelatori e rubinetti sono realizzati in assoluta conformità vigente.

CORPO RUBINETTO IN OTTONE

Parametro	Espresso come	u.m.	Campione N. 0901744	Valori limite min	Valori limite max
Rame	Cu	%	57.1	55	64
Piombo	Pb	%	3.2	-	3.5
Nichel	Ni	%	0.3	-	0.3
Ferro	Fe	%	0.6	-	-
Manganese	Mn	%	0.05	-	-
Stagno	Sn	%	1.0	-	-
Arsenico	As	%	0.01	-	(*)
Antimonio	Sb	%	0.01	-	(*)
Cadmio	Cd	%	<0.009	-	0.01
Zinco	Zn	%	resto	-	resto

(*) Somma di As + Sb max 0.15 %

FLESSIBILE - TUBO IN GOMMA NERA (Caratterizzazione del polimero)

Campione N.	u.m.	Transazione misurata	Temperatura misurata	Materiale corrispondente
0901744	C°	Tg	- 102,88 - 45,38	BR Butadiene Rubber SBR Styrene Butadiene Rubber

MISCELATORE - ANALISI DI MIGRAZIONE GLOBALE SPECIFICA

Tempo di contatto: 24h *Superficie a contatto: tubo flessibil*
Temperatura di contatto: 40°C *Misura di superficie.*

Parametro	u.m.	Campione N. 0901644	Nr. Prova	Tecnica Analitica	Metodo Analitico
Migrazione globale in acqua	mg/kg	<1,0	1	Gravimetrica	D.M. 175/2006
Migrazione specifica Cadmio in acqua	ppm	<1,01	1	ICP-AES	APHA 3120 2005
Migrazione specifica Rame in acqua	ppm	<1,02	1	ICP-AES	APHA 3120 2005
Migrazione specifica Piombo in acqua	ppm	<1,02	1	ICP-AES	APHA 3120 2005
Migrazione specifica Zinco in acqua	ppm	<1,02	1	ICP-AES	APHA 3120 2005
Migrazione specifica coloranti in acqua	% T	>95	1	UV-VIS	D.M. 21/03/73 e smi

($) D.M. 174 del 6 aprile 2004

SPESSORE RIPORTATO CROMO / NICHEL

n = 1 Cr = 0.26 µm Ni = 17.8 µm *n = 2 Cr = 0.26 µm Ni = 19.3 µm* *n = 3 Cr = 0.41 µm Ni = 21.8 µm*

Parametro	Cr	Ni
Media	0.309 µm	19.6 µm
Deviazione standard	0.085 µm	1.98 µm
C.O.V.	27.58 %	10.10 %
Range	0.15 µm	3.93 µm
Numero di misure	3	3
Minimo	0.26	17.8
Massimo	0.41	21.8
Tempo di misura	30 sec	

Condizioni generali di vendita

Le presenti condizioni generali disciplinano tutti gli attuali e futuri contratti di vendita fra le parti, salvo eventuali deroghe specificatamete concordate per iscritto.

Accettazione ordini
La commissione è sempre subordinata all'approvazione della Casa Venditrice.
Le condizioni di vendita si intendono accettate dal committente al momento del conferimento dell'ordine e con il ritiro del materiale.

Consegna e Resa delle merci
La merce è resa franco deposito di partenza e viaggia a rischio e pericolo del committente. Il venditore si riserva di poter effettuare consegne parziali.

Spedizioni
Le quantità devono essere verificate all'atto del ricevimento ed ventuali discordanze vanno annotate sulla bolla di consegna mediante accettazione "con riserva".

Termini di consegna
I termini di consegna, eventualmente indicati, sono sempre forniti a puro titolo indicativo e non vincolante.

Garanzia
Il venditore garantisce la conformità dei prodotti forniti; con il termine di conformità dei prodotti si intende che essi corrispondano per qualità, quantità e tipo a quanto stabilito nel contratto e che sono esenti da vizi che potrebbero renderli non idonei all'uso cui sono destinati.
La garanzia per vizi è limitata ai soli difetti dei prodotti conseguenti a difetti di progettazione, di materiale o di costruzione riconducibili al venditore, e non si applica nel caso in cui il compratore non provi di aver effettuato una corretta conservazione dei prodotti e di non averli modificati senza il consenso della Artis sas.
La Artis sas non risponde dei difetti di conformità dei prodotti dovuti all'usura normale di quelle parti che, per loro natura sono soggette a usura rapida e continua.

Prezzi
I prezzi riportati nei listini non sono vincolanti.
La Artis sas si riserva la facoltà di variare i prezzi di vendita in qualsiasi momento senza nessun preavviso. I prezzi non comprendono IVA.

Pagamenti
L'eventuale ritardo del pagamento comporterà l'addebito di interessi di mora al tasso corrente.
La Artis sas si riserva la facoltà di sospendere eventuali ordini in corso in presenza di pagamenti irregolari.
Le contestazioni di qualsiasi valore o entità non danno diritto alla sospensione dei pagamenti.

Reclami
Il compratore è tenuto a verificare la conformità dei prodotti e l'assenza di vizi.
Non si accettano reclami o resi merce dopo 7 giorni dal ricevimento della stessa.
I reclami devono pervenire entro i termini indicati tramite lettera raccomandata e via fax.
Ogni reso deve essere preventivamente autorizzato dalla Artis sas che fornirà istruzioni in merito.

Caratteristiche tecniche
La Artis si riserva la facoltà di apportare ogni variazione agli articoli senza nessun preavviso.

Riservato dominio
I prodotti rimangono di proprietà della Artis sas fino al totale pagamento del prezzo in conformità a quanto previsto dal Codice Civile.

Foro competente
Per ogni controversia, relativa o collegata ai contratti cui si applicano le presenti condizioni generali è esclusivamente competente il foro di Brescia.

Il presente catalogo annulla e sostituisce tutti i precedenti, le immagini e i dati contenuti nel presente catalogo sono da ritenersi indicativi, e possono subire variazioni anche senza alcun preavviso.

Garanzia Warranty

Tutti i prodotti Artis vengono sottoposti ad accurati controlli e sono garantiti per un periodo di 5 anni a decorrere dalla data di installazione.

La garanzia decade invece nel caso si verifichino le seguenti situazioni:
- i componenti soggetti a normale usura quali aeratori e anelli O-ring
- i danni derivati da uso improprio o errato montaggio
- i danni derivati da cattiva manutenzione, uso di prodotti impropri per la pulizia, calcare e calcinacci nelle tubature dell'acqua
- i danni derivati dall'uso di ricambi non originali.

Nel caso di una presunta lamentela, è necessario restituire il rubinetto, debitamente imballato e provvisto sia della prova di acquisto (ricevuta di cassa, fattura, ect.) sia del tagliando di controllo. Il Vostro fornitore chiederà l'applicazione della garanzia.
Se la lamentela è coperta da garanzia, verrà sostituito gratuitamente il rubinetto in questione, questo a giudizio insindacabile della ditta Artis.
Qualora la garanzia non si possa applicare, verrà restituito il rubinetto e verranno addebitate le spese di spedizione, collaudo ed eventuali costi di riparazione.

ATTENZIONE: la garanzia non può essere applicata se manca il tagliando di controllo.
Non si accettano fotocopie del tagliando di controllo o tagliandi incompleti, alterati, manomessi o non appartenenti alla serie del pezzo contestato.
Con riserva di modifiche tecniche.

All Artis products are subject to careful controls and the guarantle is valid for a 5 years, period from de installation date and it covers labour and material defects.

The garantee does not cover:
- those components subject to wear and tear such as O-rings
- damages caused by an improper use or wrong assembling
- damages caused by the use of improper cleaning products / maintenance products, or scale deposits in the water pipes supplyng the tap
- demages caused by the use of non originanal spare parts.

In order to use this guarantee, it is necessary to return the tap to the original place of purchase well packaged, together with the relevant purchase documents (purchase invoice or receipt etc.). You should also include the Test Certificated.
Your supplier will then ask for a formal application of the guarantee.
If the fault is covered by the guarantee.
Artis will then decide whether to repair or replace the tap free of charge.
If the fault is not covered by the guarantee, then the tap will be return either repaired or not and all expenses such as transport, testing and the repair cost itself will be charged.

PLEASE NOTE: this guarantee is not valid if the Test certificate is not returned.
Certificates which are photocopied, damaged, incomplete, altered, or not belonging to the returned item cannot be accepted.
We reserve the right to make technical modifications.

Il presente catalogo annulla e sostituisce tutti precedenti.
Le immagini e i dati contenuti nel presente catalogo sono da ritenersi indicativi e possono subire variazioni anche senza alcun preavviso.

This catalogue cancels and replaces all previous editions.
Images and details contained in this catalogue are be considered indicative and may be changed also without any notice.

Merchandising
Punti Vendita

Un apporto sempre dinamico per i nostri punti vendita con espositori salvaspazio ma con una grande prerogativa, presentare in modo dinamico i prodotti Artis per toccare con mano la qualità tutta italiana.

An increasingly dynamic support to our stores with space-saving stands with a great advantage: presenting dynamically the products of Artis to touch the Italian quality.

ARTIS
RUBINETTERIE

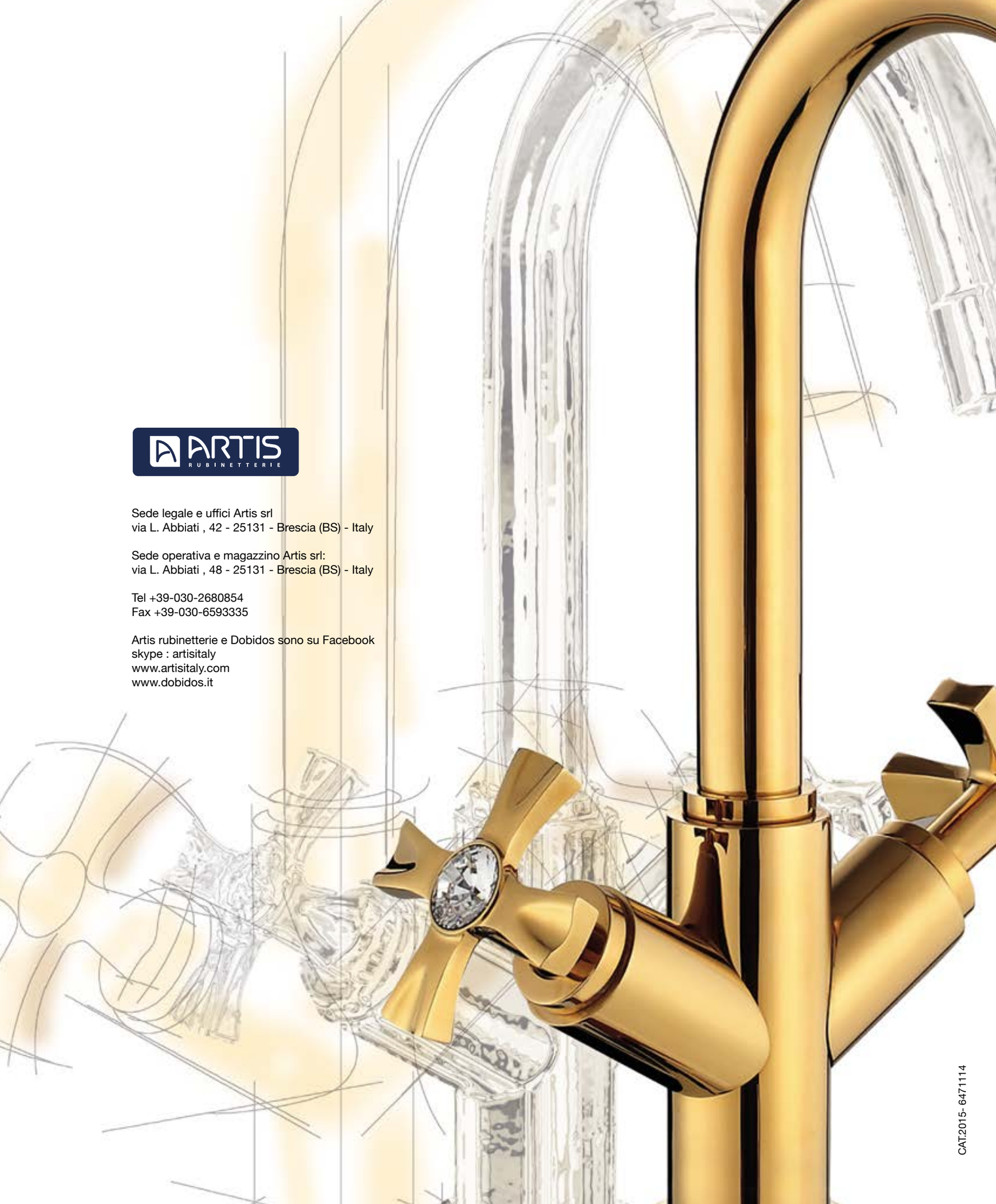

Sede legale e uffici Artis srl
via L. Abbiati , 42 - 25131 - Brescia (BS) - Italy

Sede operativa e magazzino Artis srl:
via L. Abbiati , 48 - 25131 - Brescia (BS) - Italy

Tel +39-030-2680854
Fax +39-030-6593335

Artis rubinetterie e Dobidos sono su Facebook
skype : artisitaly
www.artisitaly.com
www.dobidos.it

CAT.2015- 6471114